HUSSONG MANUFACTURING CO., INC.
P.O. Box 557, 204 Industrial Park Road
Lakefield, Minnesota USA 56150-0577

Addenda de conversion pour installation en coin ou panoramique du foyer

Generation 7220 Screen

Modèle GEN-7220S

Foyer au gaz à évacuation directe

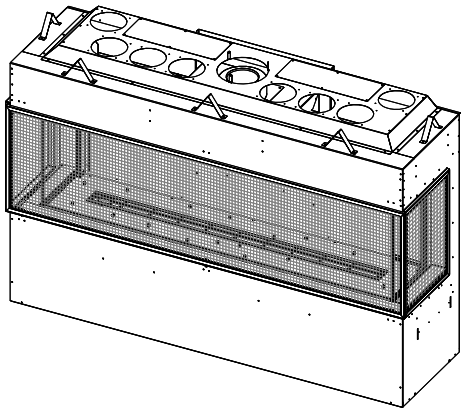

English and French installation manuals are available through your local dealer or website. Visit our website *www.kozyheat.com*.

Les manuels d'installation en français et en anglais sont disponibles chez votre détaillant local ou sur Internet. Visitez notre site Web à *www.kozyheat.com*.

NATIONAL FIREPLACE INSTITUTE NFI CERTIFIED www.nficertified.org

Nous recommandons de confier l'installation et l'entretien de nos appareils à des professionnels certifiés à titre de spécialistes en appareils à gaz par le NFI (National Fireplace Institute®, États-Unis) ou l'APC (Association des professionnels du chauffage, au Québec).

PFS® C US

⚠ AVERTISSEMENT :

RISQUE DE FEU OU D'EXPLOSION

Le non-respect des consignes de sécurité peut entraîner des blessures graves, des dommages matériels ou des pertes de vie.

- **Ne pas** entreposer d'essence ni aucun gaz ou liquide inflammable près de cet appareil ou de tout autre appareil.
- L'installation et l'entretien doivent être effectués par un installateur qualifié, une agence d'entretien ou le fournisseur de gaz.
- **ATTENTION :** Avant d'allumer le foyer, vérifier à l'eau savonneuse l'étanchéité de tous les joints de raccord de gaz, préfabriqués ou faits sur place.

QUOI FAIRE SI VOUS SENTEZ DU GAZ

- **N'essayez pas** d'allumer aucun appareil.
- **Ne touchez aucun** interrupteur; **n'utilisez aucun** téléphone dans votre bâtiment.
- Sortez immédiatement du bâtiment.
- À partir du téléphone d'un voisin, appelez immédiatement votre fournisseur de gaz et suivez ses instructions.
- Si vous ne pouvez pas joindre votre fournisseur de gaz, appelez les pompiers.

Cet appareil peut être installé dans une maison préfabriquée (É.-U. seulement) ou une maison mobile installée en permanence, là où les codes locaux ne l'interdisent pas.

Cet appareil doit utiliser seulement le type de gaz spécifié sur la plaque signalétique. Un kit de conversion est fourni avec cet appareil.

⚠ DANGER

VITRE CHAUDE - RISQUE DE BRÛLURES

NE TOUCHEZ PAS UNE VITRE NON REFROIDIE

NE LAISSEZ JAMAIS UN ENFANT TOUCHER LA VITRE

Des écrans de protection visant à réduire le risque de brûlure en cas de contact avec une vitre chaude sont fournis avec l'appareil et doivent être installés pour protéger les enfants et autre personnes à risque.

INSTALLATEUR : Laissez ce manuel avec l'appareil.

PROPRIÉTAIRE : Conservez ce manuel comme référence.

Table des matières

1.0 Informations et préparation de l'appareil 3

1.1 Conversion du foyer à une face vitrée pour un foyer en coin (2 faces vitrées) ou panoramique (3 faces vitrées) 3
1.2 Écrans pare-étincelles 6
1.3 Installations typiques du foyer en coin 7
1.4 Installations typiques du foyer à 3 faces vitrées (panoramique)..... 8
1.5 Dégagements aux matériaux combustibles 9
1.6 Installation d'une télévision au-dessus du foyer et construction en retrait pour la télévision 10
1.7 Dégagement aux gicleur 12
1.8 Encadrement du coupe-feu mural (conduit d'évacuation horizontal minimum)..... 12

2.0 Installation à 2 faces vitrées (foyer en coin) 13

2.1 Encadrement 13
2.2 Exigences des matériaux de façade et de finition... 14
2.3 Exigences pour refroidir l'enceinte du foyer 15
2.4 Projections d'enceinte (avant/côté), du manteau et de l'âtre pour les options KZK (kit Komfort Zone)..... 23
2.5 Projections d'enceinte (avant/côté), du manteau et de l'âtre pour les options de cavité ventilée..... 27
2.6 Dégagement à un mur latéral adjacent 33

3.0 Installation à 3 faces vitrées (foyer panoramique) 34

3.1 Encadrement 34
3.2 Exigences des matériaux de façade et de finition... 35
3.3 Exigences pour refroidir l'enceinte du foyer 36
3.4 Projections d'enceinte (avant/côtés), du manteau et de l'âtre pour les options KZK (kit Komfort Zone)..... 50
3.5 Projections d'enceinte (avant/côtés), du manteau et de l'âtre pour les options de cavité ventilée..... 54
3.6 Dégagement à un mur latéral adjacent 59

4.0 Préparation du foyer 60

4.1 Écrans pare-étincelles 60
4.2 Plateau à braises périphérique 62
4.3 Vitres du foyer 63
4.4 Retrait et installation du panneau de contrôle 67

5.0 Liste des pièces de rechange 71

1.0 Informations et préparation du foyer

NOTE : Ce manuel d'addenda n'inclut pas toute l'information dont vous avez besoin pour installer votre foyer. Vous devez aussi consulter le manuel à une face vitrée (fourni avec le foyer) pour les informations concernant toutes les options d'installation. Cet addenda inclut seulement les informations spécifiques à une installation en coin (2 faces vitrées) ou panoramique (3 faces vitrées).

1.1 Conversion du foyer à une face vitrée pour un foyer en coin (2 faces vitrées) ou panoramique (3 faces vitrées)

Cette section décrit la procédure pour convertir le foyer d'une installation standard à une installation en coin (2 faces vitrées) ou panoramique (3 faces vitrés). Ce foyer est livré avec des plaques d'obturation aux deux côtés. Si vous désirez convertir le foyer pour une installation en coin (du côté gauche ou droit), vous devez installer (1) kit de conversion en coin (pièce nº GENLS-CCK) et si vous l'installez comme foyer à 3 faces vitrées (panoramique), vous devez installer (2) kits de conversion en coin (pièce nº GENLS-CCK).

La Figure 1.1 montre la procédure de conversion complète pour les deux côtés du foyer. Si vous voulez un foyer en coin, retirez seulement la plaque d'obturation du côté où vous désirez une face vitrée, et effectuez la conversion de ce côté-là.

Note : Vous trouverez peut-être plus facile d'installer les panneaux en verre noir (panneaux arrière intérieurs et panneaux arrière périphériques) après avoir effectué cette conversion mais avant d'installer les écrans pare-étincelles.

1. Retirez (et recyclez) les brides de clouage et les plaques d'obturation latérales situées à un ou aux deux côté(s), dépendant de votre choix d'installation. Voir la Figure 1.1. Conservez ces vis pour l'étape 2.
2. Installez la bride du bord de finition supérieur. Assurez-vous que cette bride est centrée et fixez-la avec (2) vis à métal. Installez les (2) brides aimantées supérieures avec (2) vis à métal sur chaque bride. Voir la Figure 1.2
3. Installez la bride du bord de finition inférieur. Cette bride inférieure s'emboîte sous pression, vous devez donc la pousser entre le bord externe du foyer et la bride de rétention. Les brides inférieures aimantées de l'écran pare-étincelles sont munies de tiges autobloquantes (PEM®) que vous devez installer dans les trous, tel que montré à la Figure 1.2. Fixez-les aux tiges autobloquantes avec les écrous 7/16 po fournis.

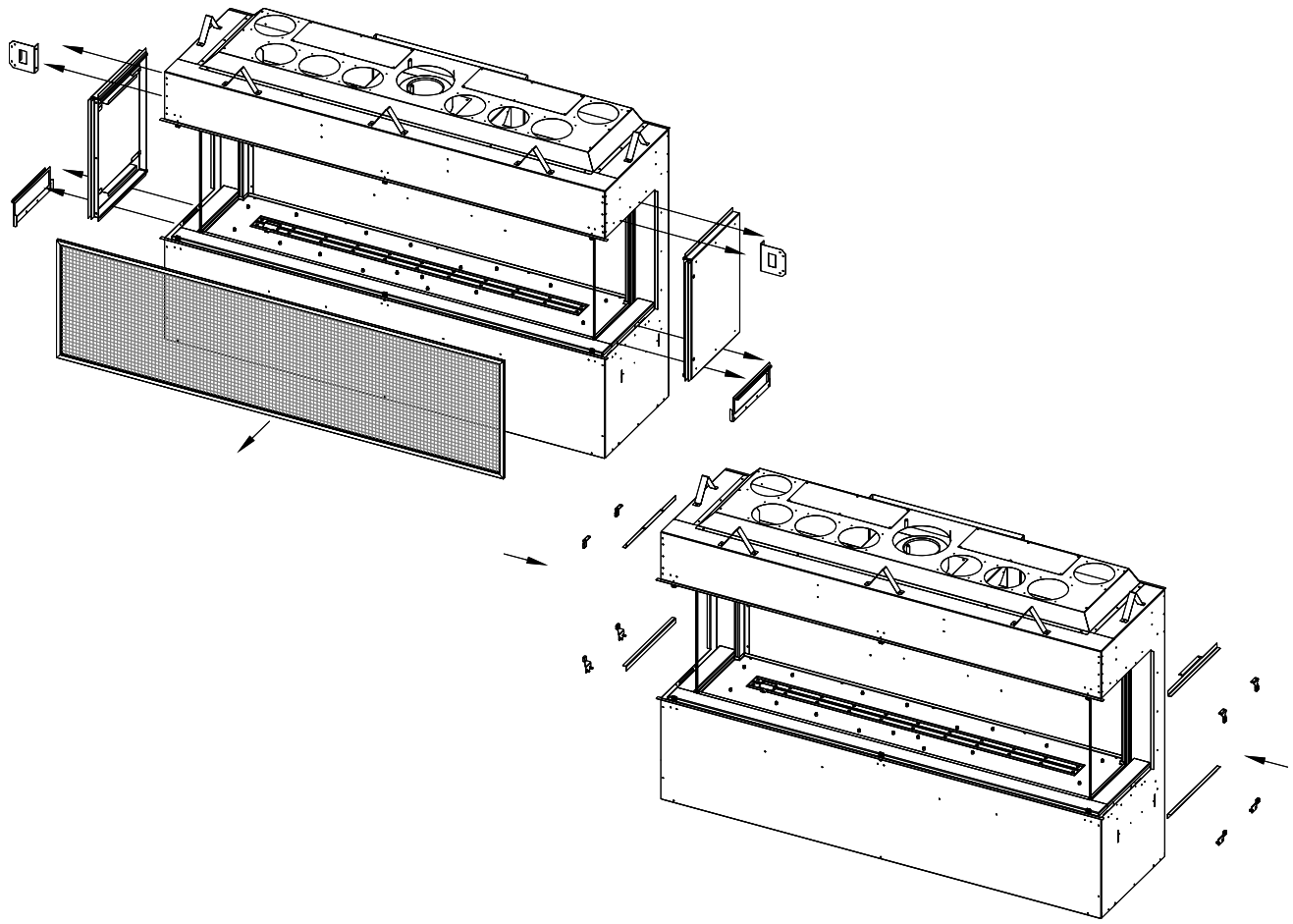

Figure 1.1 - Conversion du foyer

1.1 Conversion du foyer à une face vitrée pour un foyer en coin (2 faces) ou panoramique (3 faces) (suite)

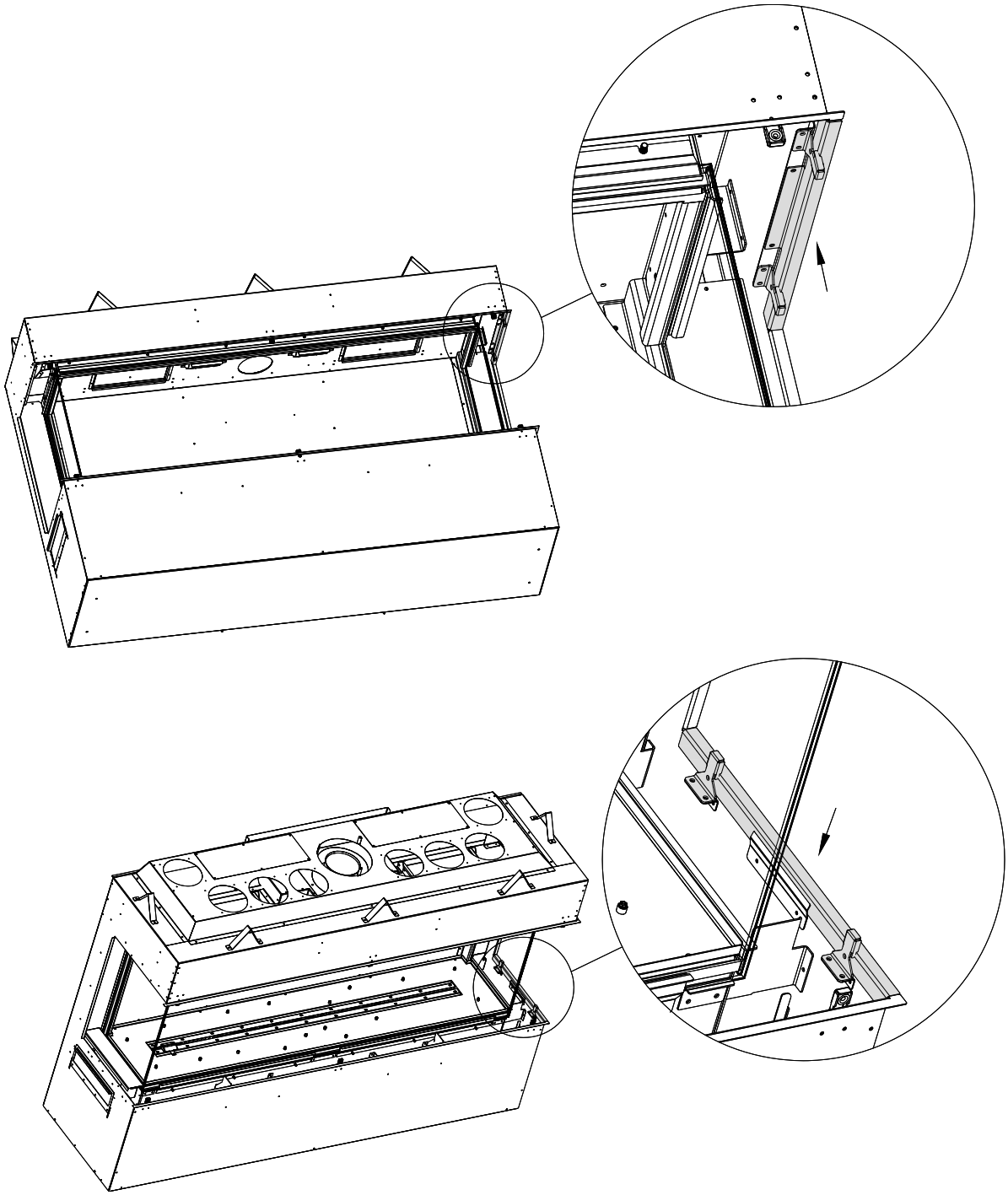

Figure 1.2 - Conversion du foyer

1.1 Conversion du foyer à une face vitrée pour un foyer en coin (2 faces) ou panoramique (3 faces) (suite)

Chaque kit de conversion inclut (1) bande protectrice du bord de vitre. La Figure 1.3 montre l'installation de cette bande protectrice pour une installation en coin du côté droit. Cette bande donne un fini soigné au bord arrière de la vitre.

Installation de la bande protectrice du bord de vitre :

Le rebord (pré-plié) de la bande doit être positionné à l'arrière de la vitre du foyer. Pliez la languette supérieure à un angle de 90° pour qu'elle appuie sur l'extrémité supérieure de la vitre. Pliez la languette inférieure à un angle de 180° pour qu'elle appuie à plat contre la bande de protection. Les aimants doivent être alignés avec le bord arrière de la vitre pour fixer en place la bande de protection.

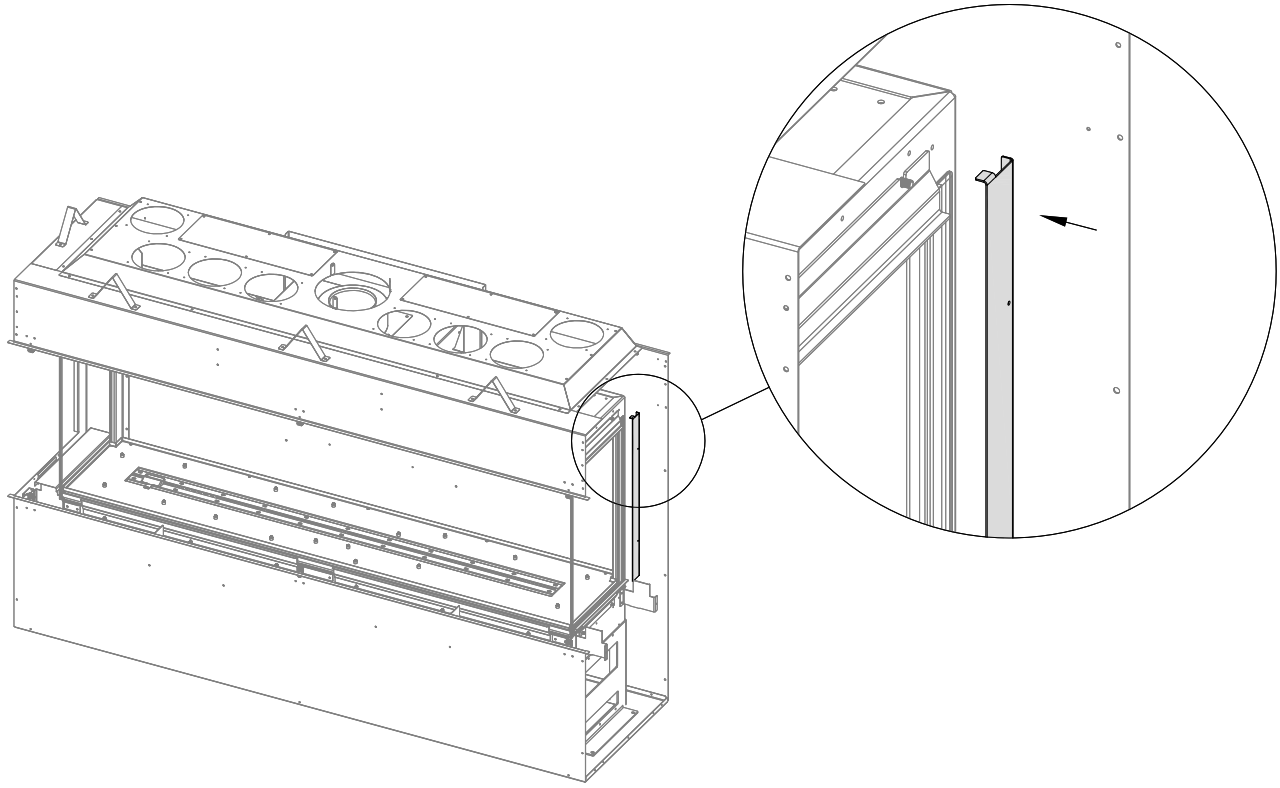

Figure 1.3 - Installation de la bande protectrice du bord de vitre

1.2 Écrans pare-étincelles

AVERTISSEMENT : Des écrans pare-étincelles visant à réduire le risque de brûlure en cas de contact avec une vitre chaude sont fournis avec l'appareil et doivent être installés pour protéger les enfants et autres personnes à risque.

Tout écran pare-étincelles endommagé doit être remplacé par le modèle d'écran pare-étincelles de Hussong Mfg., conçu pour cet appareil.

Pour la procédure d'installation, voir la Section 4.1, Écrans pare-étincelles.

Tout écran pare-étincelles ou garde de protection retiré pour l'entretien de l'appareil doit être réinstallé avant de l'utiliser.

Une écran pare-étincelles de façade est fourni avec le foyer. En commandant (1) kit de conversion en coin (Pièce nº GENLS-CCK), vous recevez (1) écran pare-étincelles latéral. Pour installer le foyer dans un coin (2 faces vitrées), vous devez installer ce kit du côté du foyer qui doit être visible (avec face vitrée). Pour une installation panoramique (à 3 faces vitrées), vous devez commander (2) kits de conversion en coin (Pièce nº GENLS-CCK).

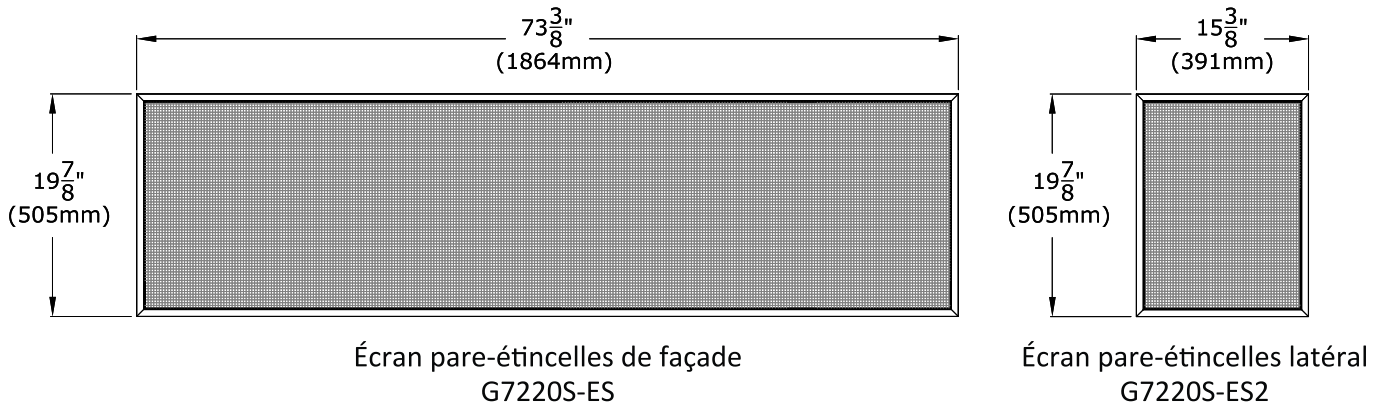

Figure 1.4 - Dimensions des écrans pare-étincelles

1.3 Installations typiques du foyer en coin

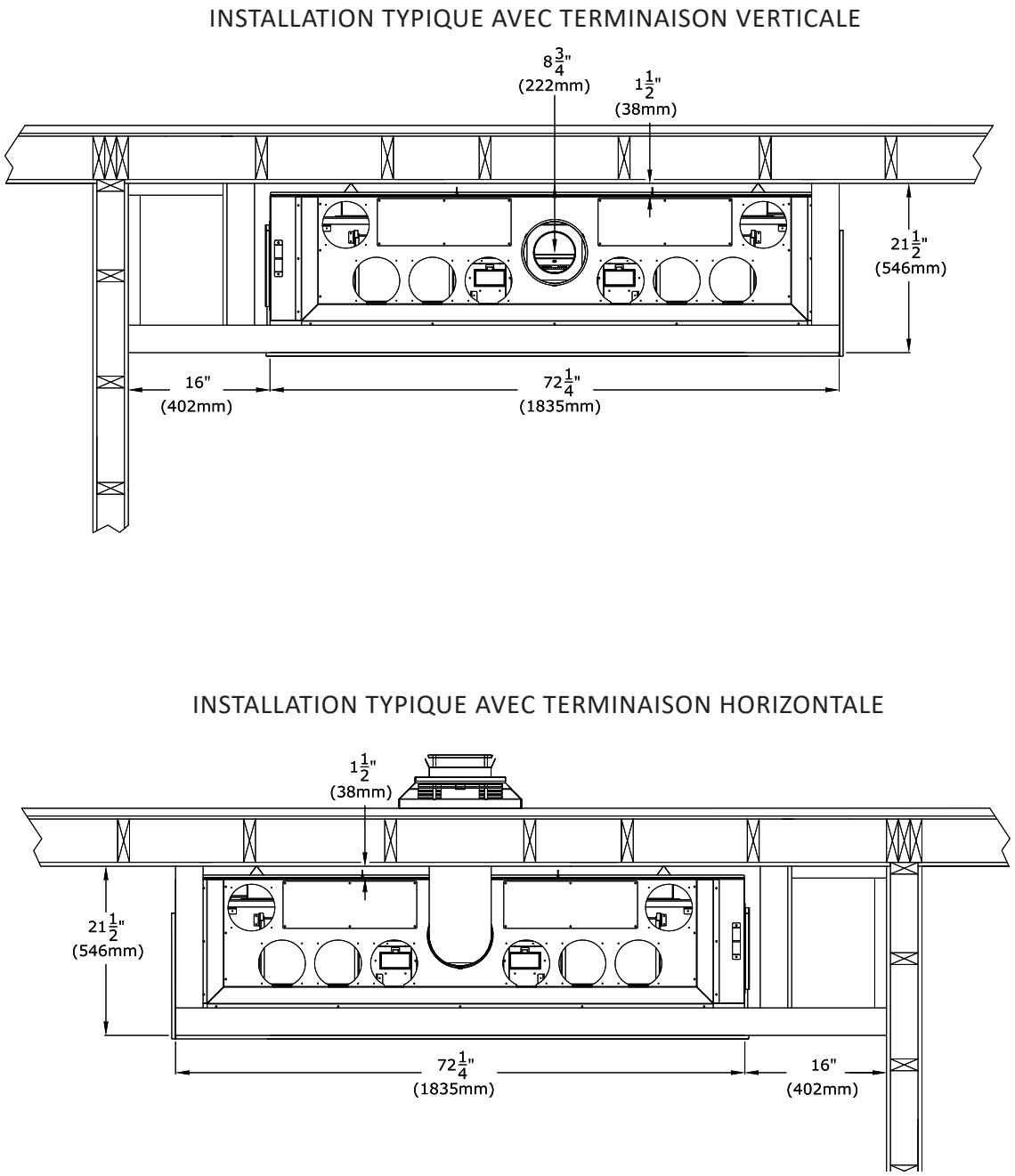

Figure 1.5 - Installations typiques du foyer en coin

1.4 Installations typiques du foyer à 3 faces vitrées (panoramique)

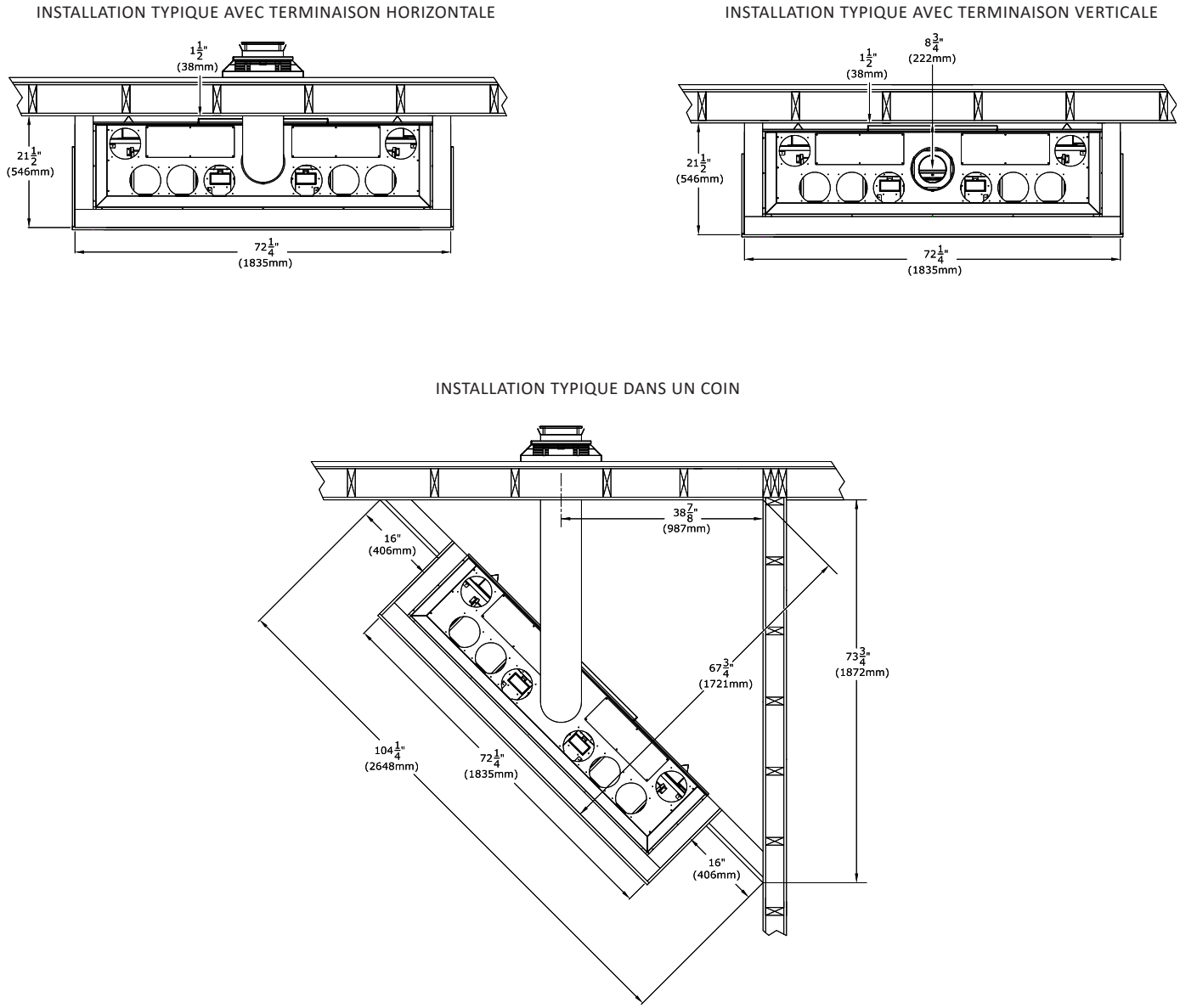

Figure 1.6 - Installations typiques du foyer panoramique

1.5 Dégagements aux matériaux combustibles

- Voir le Tableau 1.1 ci-dessous pour les dégagements minimums.
- Sauf indication contraire, tous les dégagements et schémas de ce manuel utilisent du colombage 2" x 4" (nominal).

Tableau 1.1 - Dégagements minimums du foyer aux matériaux combustibles		
Hauteur minimum de l'enceinte du foyer	90 po	2286 mm
De la base du foyer au plafond	90 po	2286 mm
Des étriers de dégagement supérieurs du foyer	0 po	0 mm
Des étriers de dégagement (espaceurs) arrière du foyer	0 po	0 mm
De la bride de clouage gauche ou droite du foyer - Installation en coin seulement	0 po	0 mm
Du devant du foyer	36 po	914 mm
Du bord de finition latéral du foyer au mur latéral adjacent	16 po	406 mm
D'un manteau ayant 6 po (152 mm) de profondeur totale aux bords de finition supérieurs du foyer (avant/côtés)	2 po	51 mm
Extension d'âtre illimitée à partir du bord de finition inférieur du foyer	0 po	0 mm
Dégagements minimums du conduit d'évacuation aux matériaux combustibles à l'intérieur de l'enceinte du foyer		
Du dessus du conduit d'évacuation horizontal, dans l'enceinte du foyer	11-3/8 po	289 mm
Des côtés gauche et droit, et du dessous du conduit d'évacuation horizontal, dans l'enceinte du foyer	1 po	25 mm
De toutes les surfaces du conduit d'évacuation vertical, dans l'enceinte du foyer	1 po	25 mm

1.6 Installation d’une télévision au-dessus du foyer et construction en retrait pour la télévision

AVERTISSEMENT : *Tous les dégagements au conduit d’évacuation doivent être maintenus.*

- Installer une télévision au-dessus d’une cheminée est une pratique courante. La profondeur du manteau, la hauteur du plafond et les matériaux de construction des murs et du manteau affectent tous la température de surface de la télévision. La plupart des fabricants de télévision précisent dans leurs instructions qu’aucune télévision ne doit être installée sur, près ou au-dessus d’une source de chaleur.
- On recommande d’utiliser un manteau de foyer pour défléchir la chaleur et l’éloigner de la télévision.
- Le choix de l’emplacement d’une télévision appartient uniquement au propriétaire. Ce dernier est responsable de s’assurer que l’installation de la télévision et la conception du manteau ne feront pas dépasser la température de fonctionnement maximale indiquée des appareils électroniques.
- Le retrait de 4-1/4 po (108 mm) est mesuré de la face avant des colombages d’encadrement 2” x 4” à la face arrière du matériau de finition de la cavité en retrait, tel que montré à la Figure 1.7.

Colombages 2" x 4" utilisés pour l’encadrement à l’intérieur de l’enceinte.

L’encadrement au-dessus du foyer doit être autoportant.

Cet appareil ne doit supporter AUCUN poids.

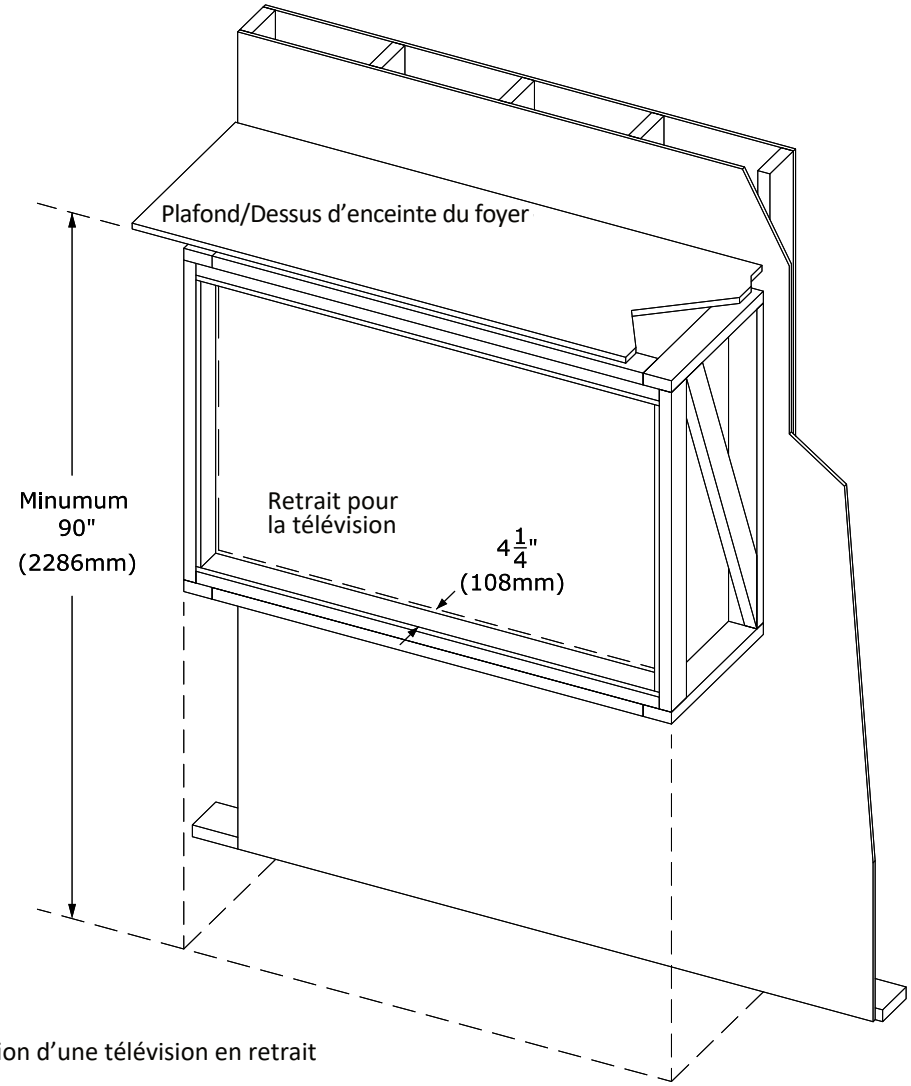

Figure 1.7 - Installation d’une télévision en retrait

1.6.1 Télévision en retrait avec un kit Komfort Zone (KZK)

***AVERTISSEMENT** : Tous les dégagements au conduit d'évacuation doivent être maintenus.*

- Voir toute l'information de la Section 1.6 sur les meilleures pratiques et considérations concernant une télévision en retrait.
- Il y a des exigences spécifiques concernant les dégagements minimums pour installer une télévision en retrait et utiliser un kit KZK latéral (image de gauche) ou un kit KZK de façade (image de droite). Le schéma ci-dessous indique la distance minimum requise entre l'ouverture encadrée du kit KZK et l'ouverture encadrée de la cavité en retrait pour la télévision.
- Le kit KZK latéral est approuvé seulement pour un foyer panoramique (3 faces vitrées), pas pour un foyer en coin (2 faces vitrées).

Colombages 2" x 4" utilisés pour l'encadrement à l'intérieur de l'enceinte.

L'encadrement au-dessus du foyer doit être autoportant.

Cet appareil ne doit supporter AUCUN poids.

Installation du KZK latéral

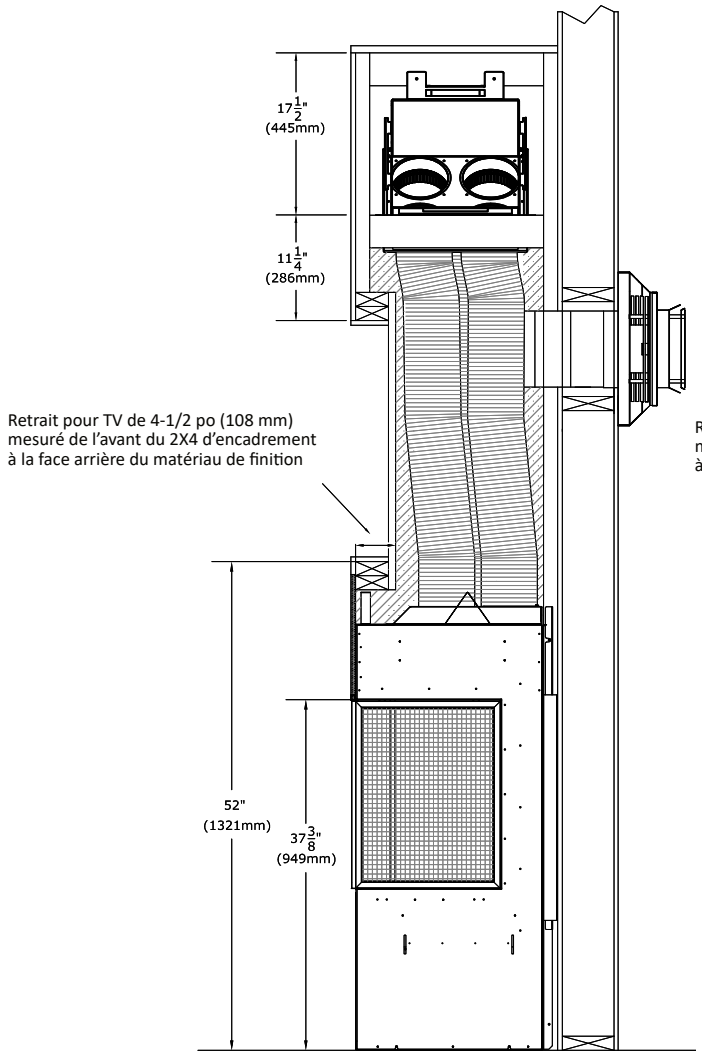

Installation du KZK de façade

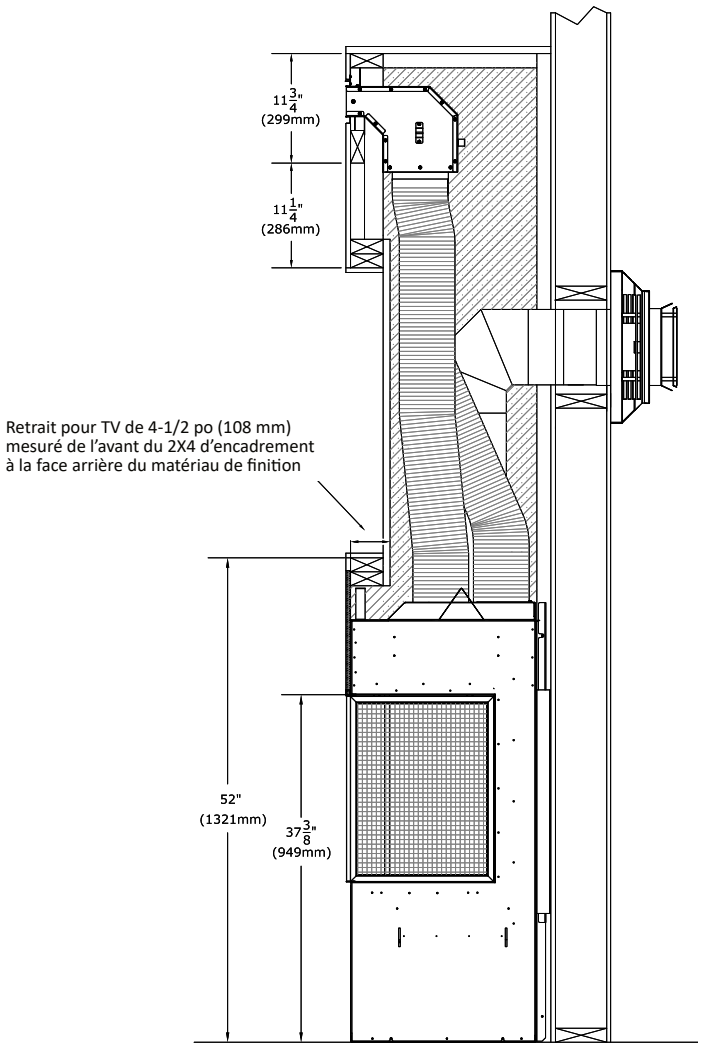

Figure 1.8 - Installation d'une télévision en retrait

1.7 Dégagement aux gicleur

- Si une tête de gicleur se trouve près d'une ouverture de sortie d'air d'un kit KZK ou d'une cavité ventilée (pour l'enceinte du foyer), l'installation DOIT être conforme au schéma ci-contre.
- La distance entre une tête de gicleur et l'ouverture de sortie d'air ne doit pas être inférieure à 60 po (1524 m) en tout point, mesurée à partir de l'ouverture de sortie d'air. Vous devez aussi vérifier que le détecteur de la tête du gicleur est réglé à la température de déclenchement convenable, pour ne pas déclencher lorsque la pièce se réchauffe en présence du foyer qui chauffe normalement.
- Veuillez suivre les codes du bâtiment locaux pour déterminer quel réglage de température convient à votre installation.
- La Figure 1.9 montre un kit KZK latéral, mais votre installation peut être légèrement différente.

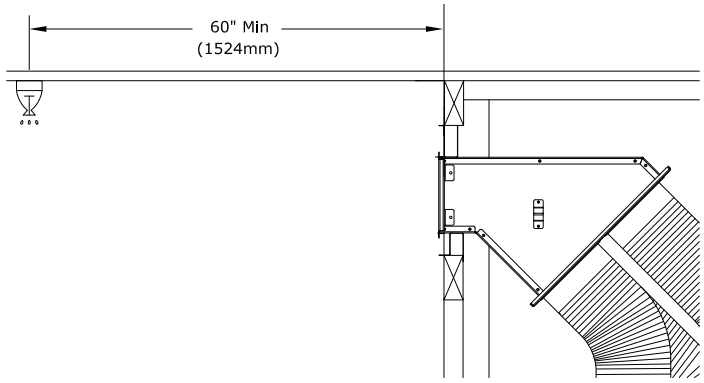

Figure 1.9 - Dégagement au gicleur

1.8 Encadrement du coupe-feu mural (conduit d'évacuation horizontal minimum)

- Voir la Figure 1.10 ci-contre pour les dimensions d'encadrement du conduit d'évacuation minimum à terminaison horizontale.

1. Mesurez la distance entre le plancher du foyer et le centre du point de traversée murale prévu du conduit d'évacuation. Les dimensions du conduit de la Figure 1.10 utilisent un conduit d'évacuation Simpson DuraVent.
2. Découpez et encadrez une ouverture dans le mur pour permettre d'installer le conduit d'évacuation avec une pente montante d'au moins 1/4 po (6 mm) à tous les 12 po (305 mm) de conduit horizontal, jusqu'au coupe-feu mural.
3. Suivez les instructions du fabricant du conduit de cheminée pour une installation d'évacuation à tirage naturel.

Note : Les dimensions d'encadrement du conduit d'évacuation sont testées avec un conduit d'évacuation homologué Simpson Duravent. Les dimensions des produits d'autres fabricants peuvent varier.

Le dégagement minimum du coupe-feu mural pour du conduit d'évacuation 5 po x 8 po est de 1/2 po (13 mm).

Le dégagement minimum du coupe-feu mural pour du conduit d'évacuation 4 po x 6-5/8 po est de 1 po (25 mm). Le kit Power Vent (KPV) est la seule terminaison horizontale approuvée pour un conduit d'évacuation à terminaison horizontale minimum de 4 po x 6-5/8 po.

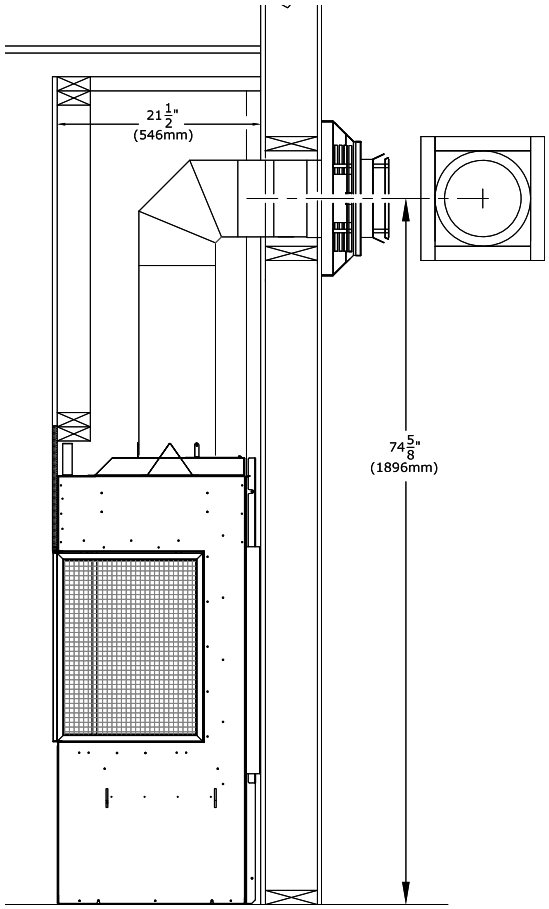

Figure 1.10 - Encadrement du coupe-feu mural (minimum)

2.0 Installation à 2 faces vitrées (foyer en coin)

Cette section concerne l'installation de ce foyer dans un coin (côté gauche ou droit), donc avec 2 faces vitrées, et couvre : l'encadrement, les matériaux de façade, les matériaux de finition, le refroidissement de l'enceinte du foyer et les dégagements de l'enceinte.

2.1 Encadrement

Note : Sauf indication contraire, tous les dégagements et schémas d'encadrement de ce manuel utilisent du colombage 2" x 4".

IMPORTANT : L'encadrement au-dessus du foyer doit être autoportant pour toute option d'installation. Le foyer ne doit supporter aucun poids.

AVERTISSEMENT : *Prévoir des dégagements adéquats autour des ouvertures d'air de la chambre de combustion. Prévoir un espace suffisant devant le foyer pour le retrait des écrans pare-étincelles, l'accès aux composants, l'installation de la conduite de gaz, l'accès à l'entretien, etc.*

ATTENTION : *Zone de transfert d'air froid. L'enceinte murale du foyer doit respecter tous les dégagements indiqués dans ce manuel et être construite selon les codes du bâtiment locaux. Les murs extérieurs doivent être isolés pour empêcher l'air froid de pénétrer dans la pièce.*

- Une protection de plancher devant le foyer n'est pas requise. Des matériaux combustibles peuvent être utilisés si vous installez une extension d'âtre. Tenez compte de l'épaisseur des matériaux de finition de l'extension d'âtre si vous construisez une plateforme pour le foyer. L'extension d'âtre peut arriver à égalité avec le bord de finition inférieur du foyer.
- La base du foyer doit être posée directement sur une surface en bois ou incombustible (aucun prélart ni tapis). Si ce foyer est installé directement sur de la moquette, de la tuile ou un matériau combustible autre qu'un plancher de bois, il doit être installé sur un panneau en métal ou en bois couvrant toute la largeur et la profondeur du foyer.

IMPORTANT : Pour refroidir correctement l'enceinte du foyer, il est important de tenir compte des diverses options décrites à la Section 2.3, au moment de planifier l'installation de l'encadrement de ce foyer. Vous devez choisir l'une des options d'installation avec une cavité ventilée ou un kit Komfort Zone (KZK). L'encadrement doit s'adapter à l'une de ces options de refroidissement d'enceinte du foyer.

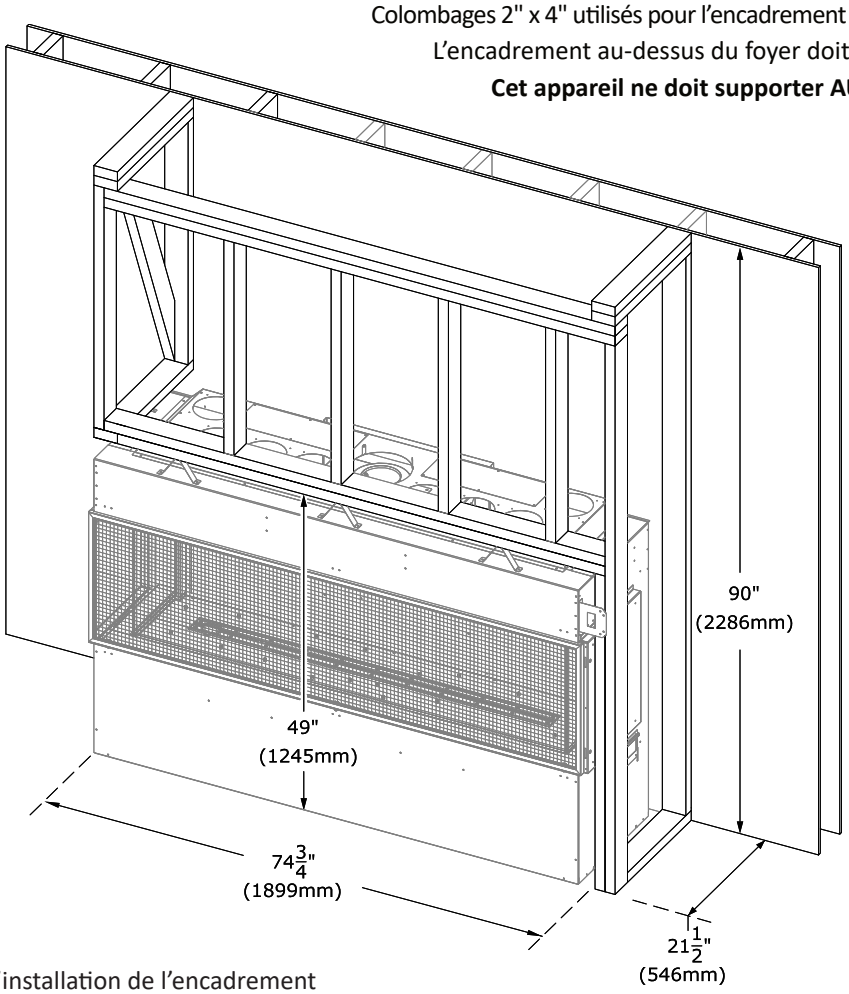

Figure 2.1 - Exigences d'installation de l'encadrement

2.2 Exigences des matériaux de façade et de finition

Cette section concerne les exigences minimums d'installation des matériaux de façade et de finition incombustibles. Ces exigences s'appliquent aux installations de cavité ventilée et du kit Komfort Zone (KZK). La Figure 2.2 montre la zone minimum exigée de 13-1/4 po (337 mm) pour les matériaux de façade et de finition incombustibles, au-dessus du bord de finition supérieur du foyer.

Faite particulièrement attention aux endroits où vous fixez les matériaux de façade et de finition au foyer, car il y a une zone où les vis ne sont pas permises pour ce foyer. Assurez-vous que les vis ne pénètrent pas plus que 1/2 po (13 mm) dans les zones permises du foyer. Votre choix de longueur de vis doit aussi tenir compte de l'épaisseur de vos matériaux de façade.

La figure ci-dessous montre la zone où les vis ne sont pas permises pour les matériaux de façade et de finition. C'est la zone de 1 po (25 mm) sous le bord de finition inférieur du foyer.

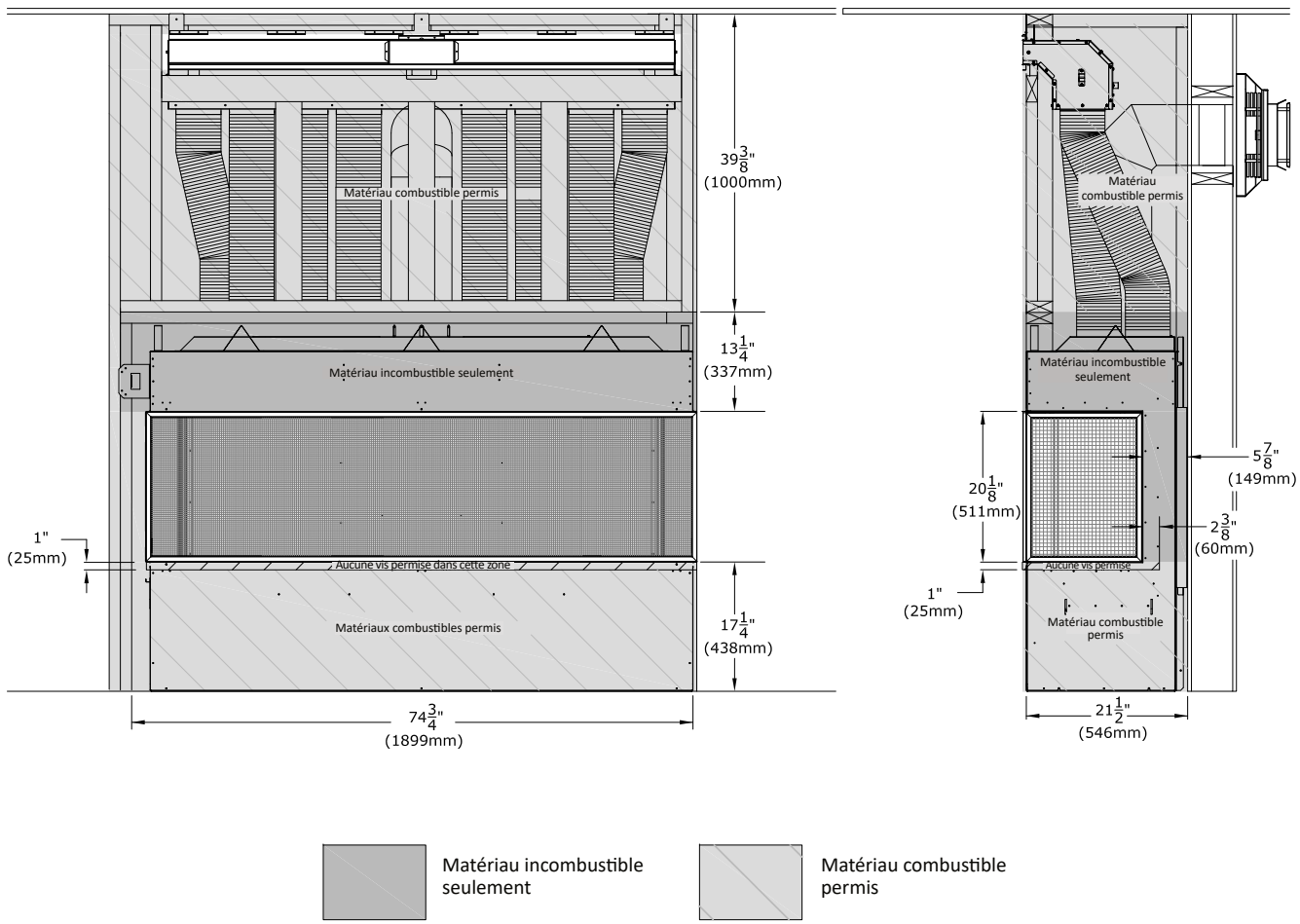

Figure 2.2 - Exigences des matériaux de façade et de finition

2.3 Exigences pour refroidir l’enceinte du foyer

IMPORTANT: Ce foyer requiert une circulation d’air pour refroidir l’enceinte du foyer. L’air frais entre dans le foyer par les écrans pare-étincelles et l’air chaud sort par une ouverture au-dessus du foyer. Pour ce faire, vous devez choisir l’une des options suivantes: une cavité ventilée ou le kit Komfort Zone (KZK). Cette circulation d’air est indépendante de l’air utilisé dans le conduit d’évacuation et du procédé de combustion. La figure ci-dessous illustre le trajet de circulation d’air à a travers le foyer.

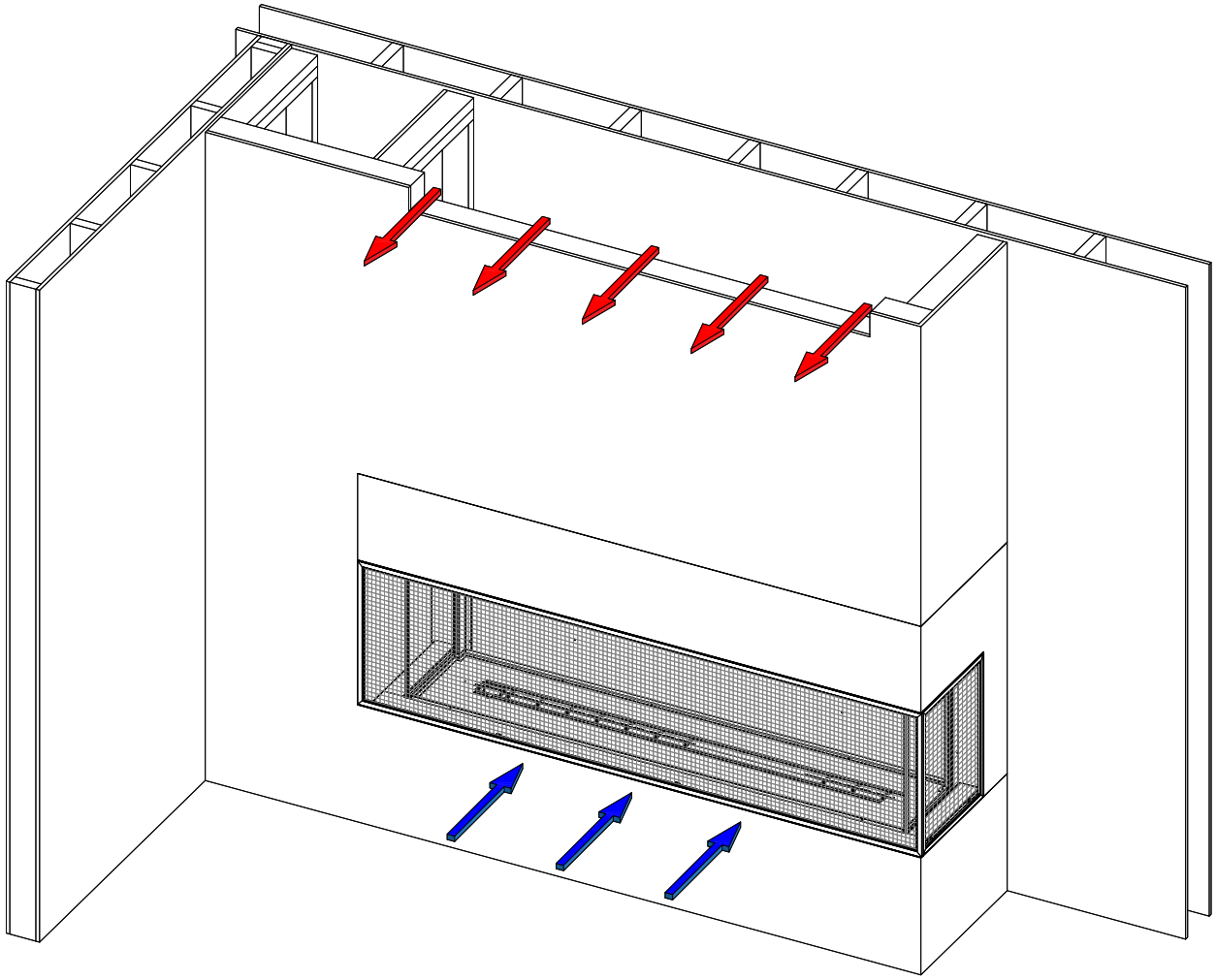

Figure 2.3 - Circulation d’air pour refroidir l’enceinte du foyer

2.3.1 Installation générale du kit Komfort Zone (KZK)

Note : Les collets du kit KZK ne peuvent pas être installés sur le foyer avant d'insérer le foyer dans l'ouverture encadrée. Installez les collets du kit KZK seulement après avoir installé le foyer dans l'ouverture encadrée.

1. Insérez le foyer dans l'ouverture encadrée. Vérifiez que les deux couvercles rectangulaires arrière restent installés sur le foyer.
2. Utilisez les (32) vis à métal (fournies avec le kit), pour installer les (8) collets de raccordement du KZK sur le dessus du foyer.
3. Fabriquez l'encadrement d'ouverture brute du (ou des) plénum(s) du KZK. Voir toutes les pages du présent manuel concernant tous les matériaux d'encadrement et de finition, pour assurer une installation conforme.
4. Installez le(s) plénum(s) dans l'ouverture brute encadrée en respectant les dégagements minimums aux matériaux combustibles. Si vous installez le KZK de façade, on recommande d'utiliser les brides de support du plénum (fournies) pour aider à supporter le poids du plénum et des conduits d'air. Assurez-vous que le(s) plénum(s) sont de niveau (pour toutes les options du KZK) et que leur ouverture de sortie d'air n'est pas déformée. Des bandes métalliques additionnelles peuvent être requises pour supporter le poids des conduits, tout dépendant de la hauteur de votre installation.
5. Raccordez les conduits d'air de tous les (8) collets de raccordement du (ou des) plénum(s) aux (8) collets de raccordement du foyer. Une pente montante doit être maintenue aux sections horizontales des conduits, pour avoir une convection d'air chaud adéquate.
6. Avec les vis fournies, fixez la garniture de sortie d'air ou les grilles de sortie d'air du kit KZK. Si vous le désirez, celles-ci peuvent être peintes avec une peinture haute température résistant à 250°F (ou 121°C). Continuez l'installation du foyer.

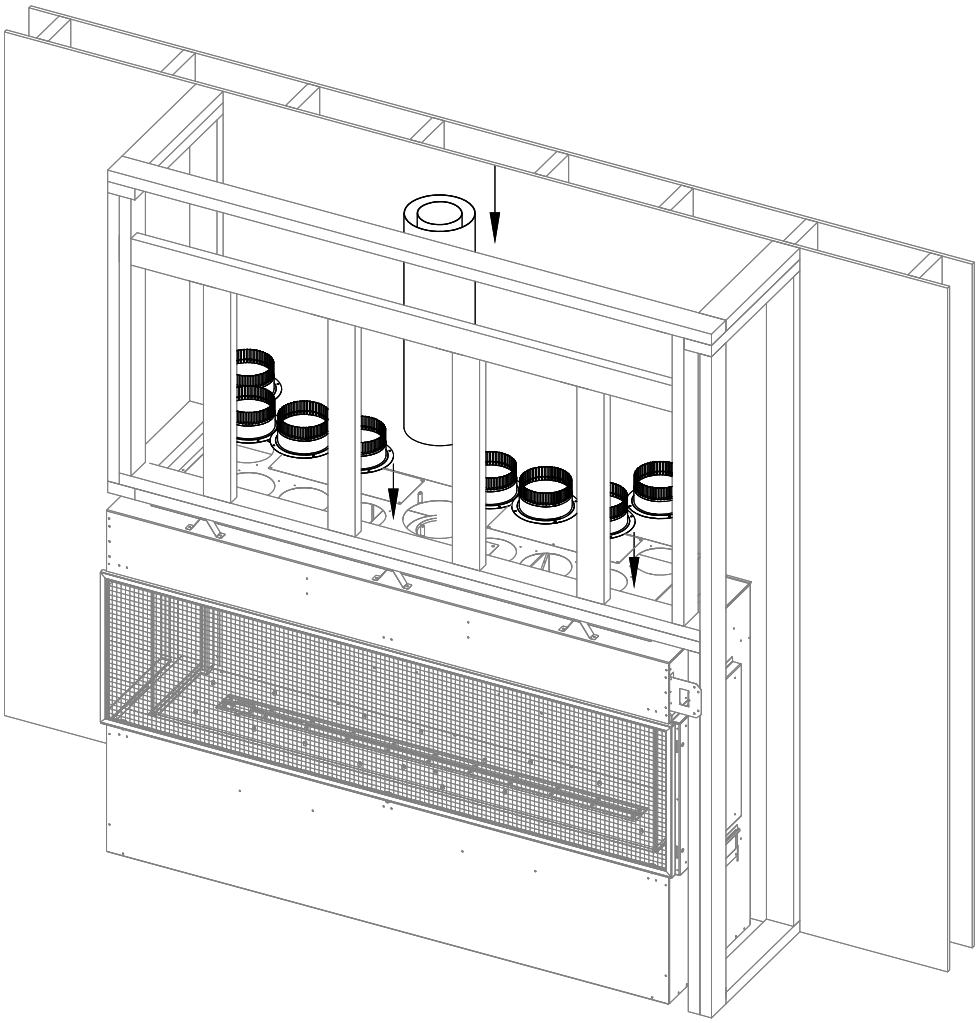

Figure 2.4 - Installation des collets du KZK sur le dessus du foyer

2.3.2 Installation du KZK de façade - Pièce nº KZK-068

Cette section décrit les exigences d'installation du KZK de façade (en option) pour refroidir l'enceinte du foyer.

Contenu du kit

TOUTES les pièces du kit doivent être installées.

- (1) plénum de 68 po du kit KZK-068
- (1) garniture de sortie d'air du plénum : KZK-068DT
- (2) brides de support du plénum
- (16) collets de 6 po - (8) collets se fixent au bas du plénum; (8) collets se fixent sur le dessus du foyer.

Items additionnels requis

- (2) kits KZK-410-6 (vendus séparément). Si vous installez le plénum à moins de 10 pieds (3,05 m) au-dessus du foyer, utilisez (2) kits KZK-410-6.

Items en option

Si vous installez le plénum à une hauteur de 10 à 20 pieds (3,05 à 6,10 m) au-dessus du foyer, vous aurez besoin de (4) kits KZK-410-6 et de (2) kits de coupleurs KZK-CPL6. Les (2) kits de coupleurs KZK-CPL6 (vendus séparément) incluent les coupleurs de 6 po pour raccorder (c'est-à-dire rallonger) les conduits de (4) kits KZK-410-6.

Installation du plénum

- ***IMPORTANT**: Les conduits d'air chaud horizontaux doivent être installés avec une pente montante.*
- ***IMPORTANT:** Un dégagement de 1/2 po (13 mm) autour des conduits d'air chaud doit être maintenu.*
- Utilisez (2) kits KZK-410-6 (ou des Conduits d'air homologués UL-181 de Classe 0) pour raccorder le plénum au foyer.
- Hussong Mfg. exige des conduits d'air homologués UL-181 de Classe 0 pour raccorder le plénum au foyer.
- Longueur maximum des conduits d'air chaud : 20 pieds (6,10 m).

(8) sections de 10 pieds x 6 po de conduit flexible en aluminium homologué UL-181 - Conduits d'air de Classe 0 (vendu séparément)

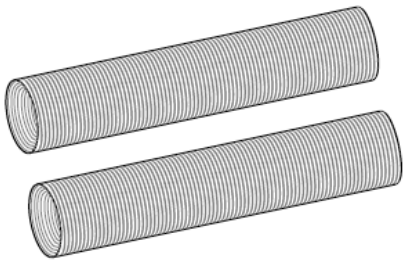

Figure 2.5 - Kit KZK-410-6 (minimum requis: 2 kits)

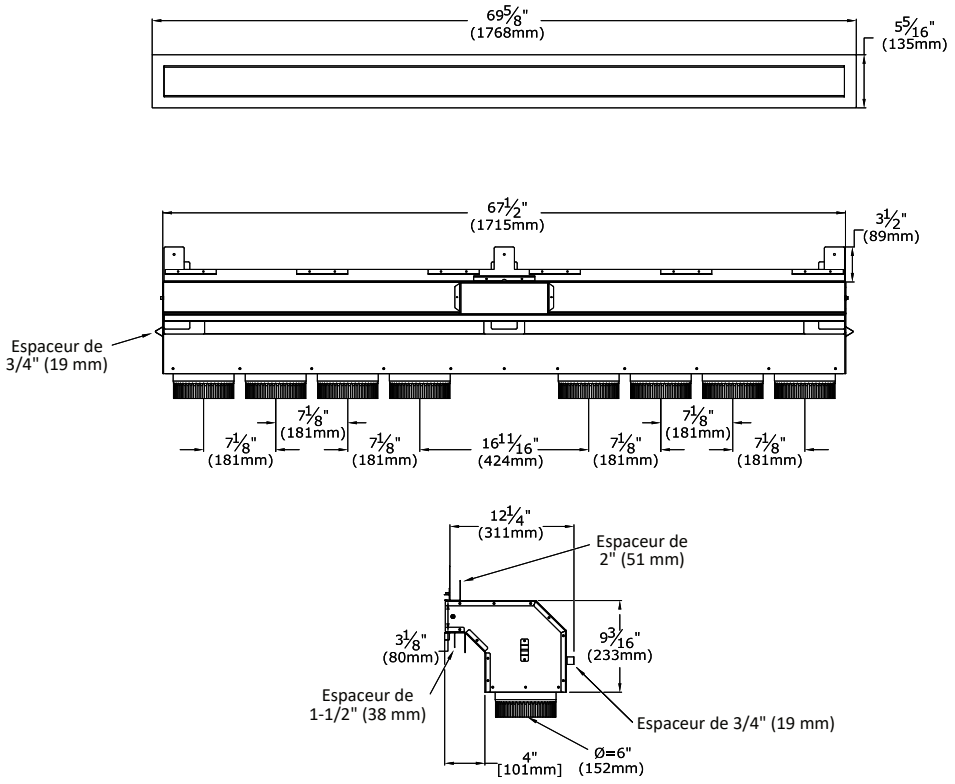

Figure 2.6 - Vue d'ensemble du kit KZK-068

2.3.2 Installation du KZK de façade (suite)

Les figures ci-dessous concernent l'encadrement du KZK de façade. La Figure 2.7 montre l'ouverture encadrée du plénum du KZK. La Figure 2.8 indique les dimensions et dégagements d'encadrement.

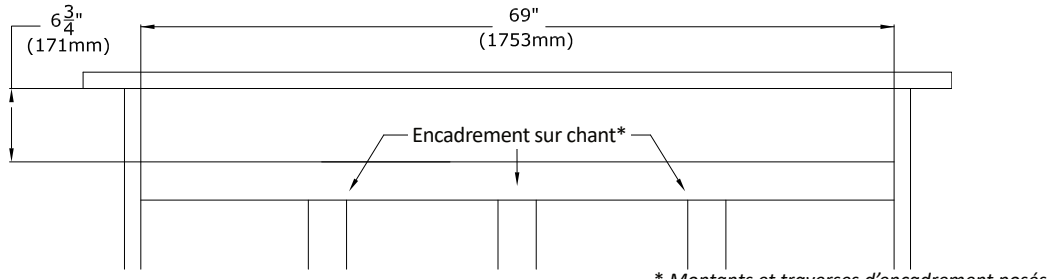

Figure 2.7 - KZK de façade - Ouverture encadrée du plénum

** Montants et traverses d'encadrement posés sur chant (face étroite des colombages)*

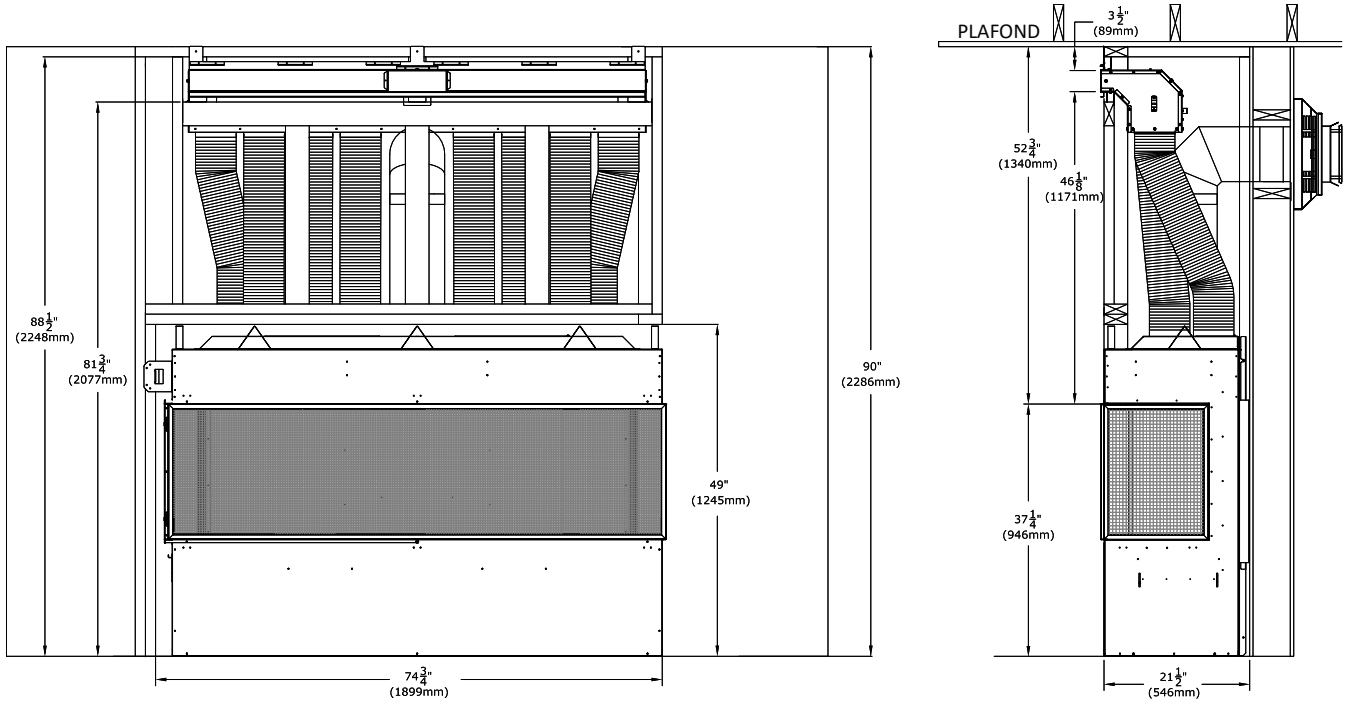

Figure 2.8 - Encadrement du plénum (enceinte de hauteur minimum)

2.3.2 Installation du KZK de façade (suite)

La Figure 2.9 ci-dessous montre les options de finition autour de l'ouverture de sortie d'air chaud du plénum du KZK de façade.

- L'image de gauche montre un matériau de façade tel le gyproc (cloison sèche) installé jusqu'à la limite des espaceurs (languettes de dégagement) autour de l'ouverture de sortie d'air du plénum. Installez la garniture de sortie d'air du KZK pour couvrir le bord du matériau de finition.
- L'image de droite montre un matériau de finition incombustible, tel la tuile, qui arrive jusqu'à l'ouverture de sortie d'air du plénum.

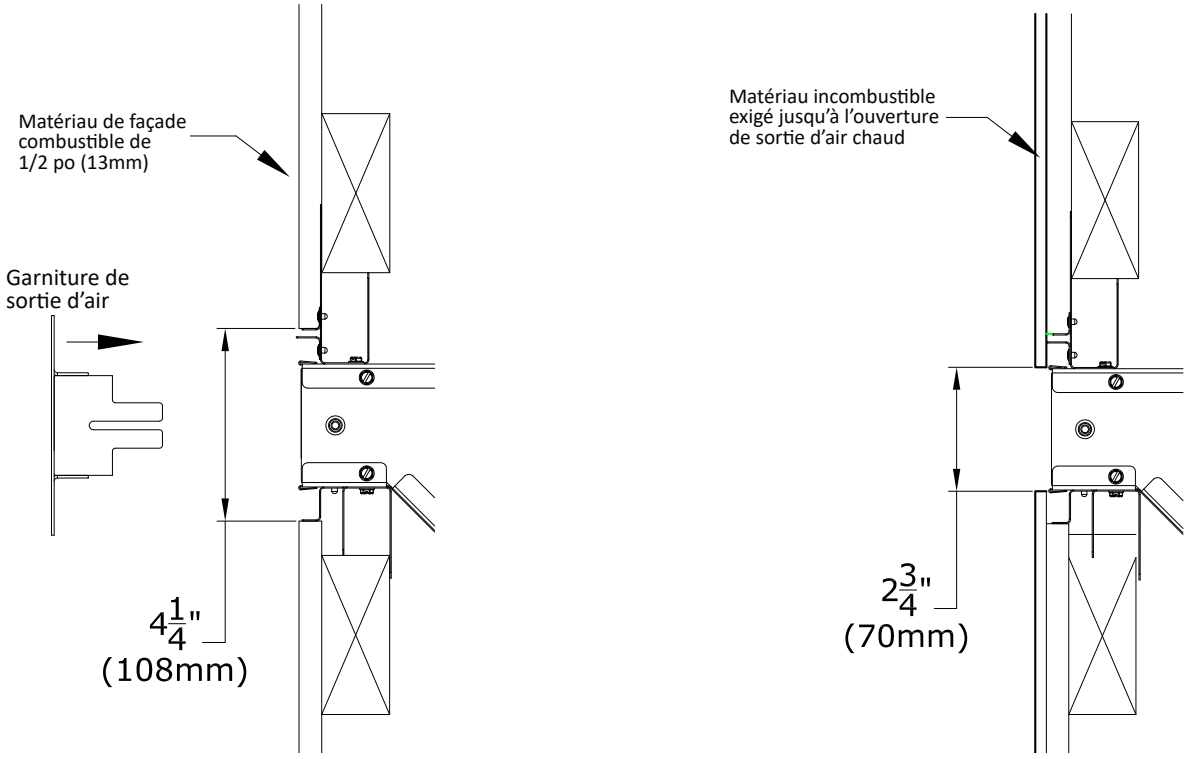

Figure 2.9 - Ouverture de sortie d'air du plénum du KZK (Options de finition)

2.3.3 Installation avec cavité ventilée - Vue d'ensemble

1. À la livraison, le foyer est prêt à installer avec les options d'installation de cavité ventilée montrées à la Section 2.3.4. Laissez les couvercles rectangulaires installés sur le dessus du foyer, tel que montré à la Figure 2.10.
2. Insérez le foyer dans l'ouverture encadrée.
3. Fabriquez l'encadrement de l'ouverture encadrée pour l'option de cavité ventilée de votre choix, tout en maintenant les dégagements minimums requis aux matériaux combustibles.

Installation du foyer à deux faces vitrées (coin gauche ou droit) - Ces couvercles doivent rester installés sur le foyer pour les options d'installation de la cavité ventilée montrées à la Section 2.3.4.

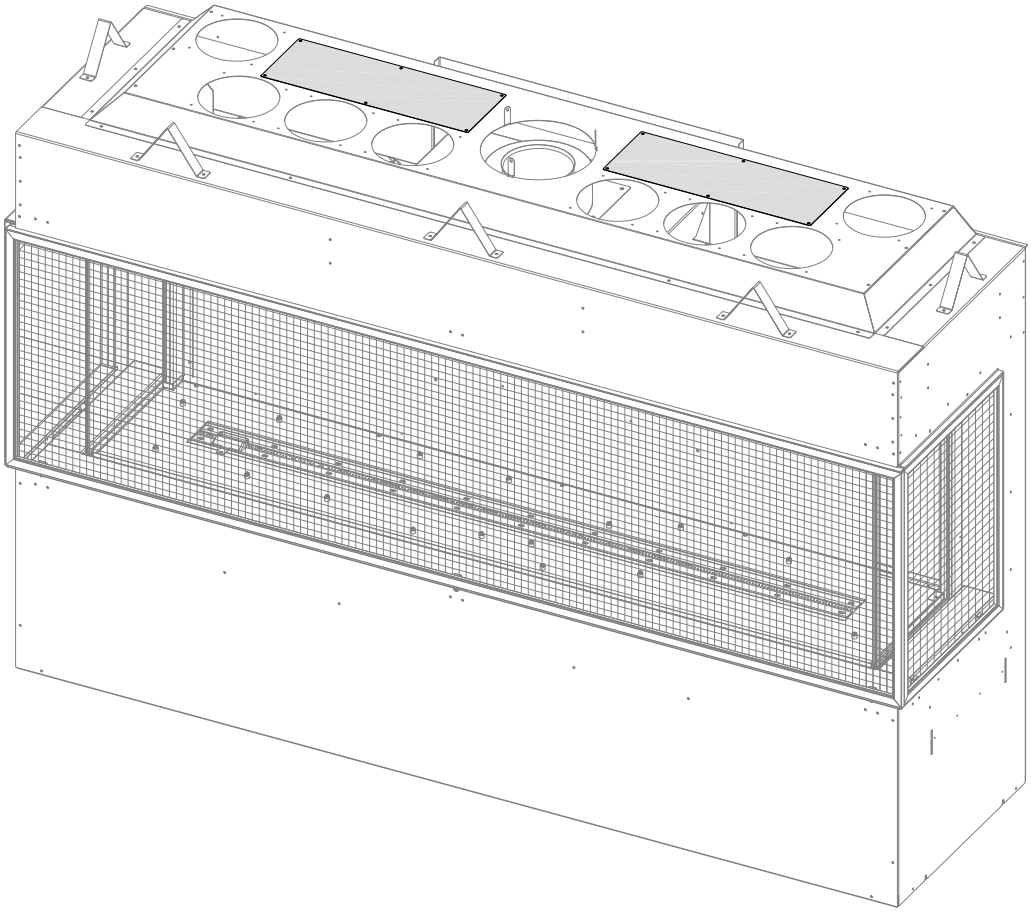

Figure 2.10 - Emplacement des couvercles rectangulaires pour cavité ventilée

2.3.4 Cavité ventilée - Sortie d'air à l'avant de l'enceinte

La figure ci-dessous montre les exigences minimums de l'ouverture de sortie d'air chaud, lorsque celle-ci est située à l'avant de l'enceinte du foyer.

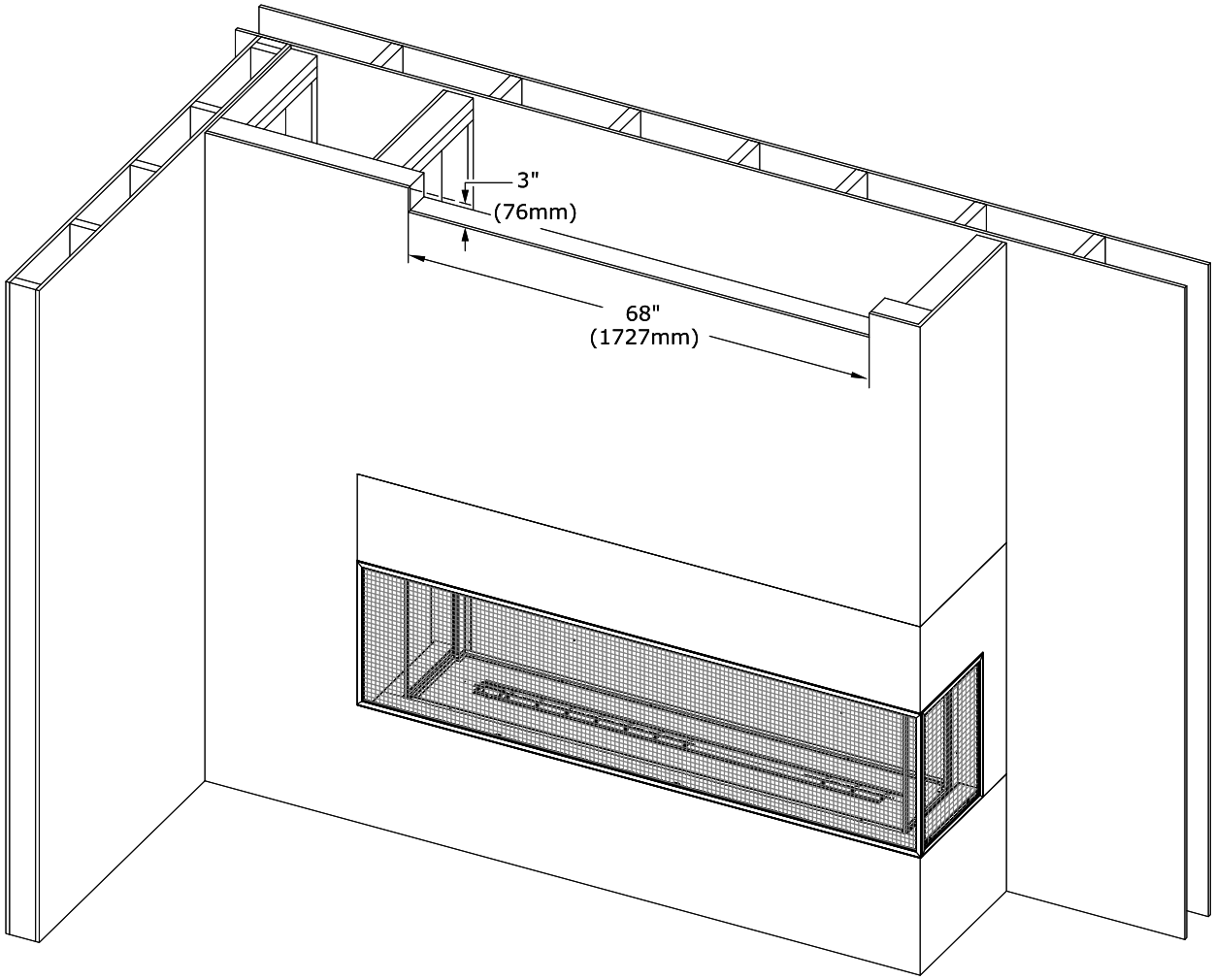

Figure 2.11 - Cavité ventilée - Sortie d'air à l'avant de l'enceinte

2.3.4 Cavité ventilée - Sortie d'air à l'avant de l'enceinte (suite)

Les figures de cette page montrent comment on peut dissimuler visuellement les ouvertures de sortie d'air chaud, pour un design plus esthétique. La Figure 2.12 montre l'utilisation de moulures couronnées. La Figure 2.13 montre une sortie d'air en saillie.

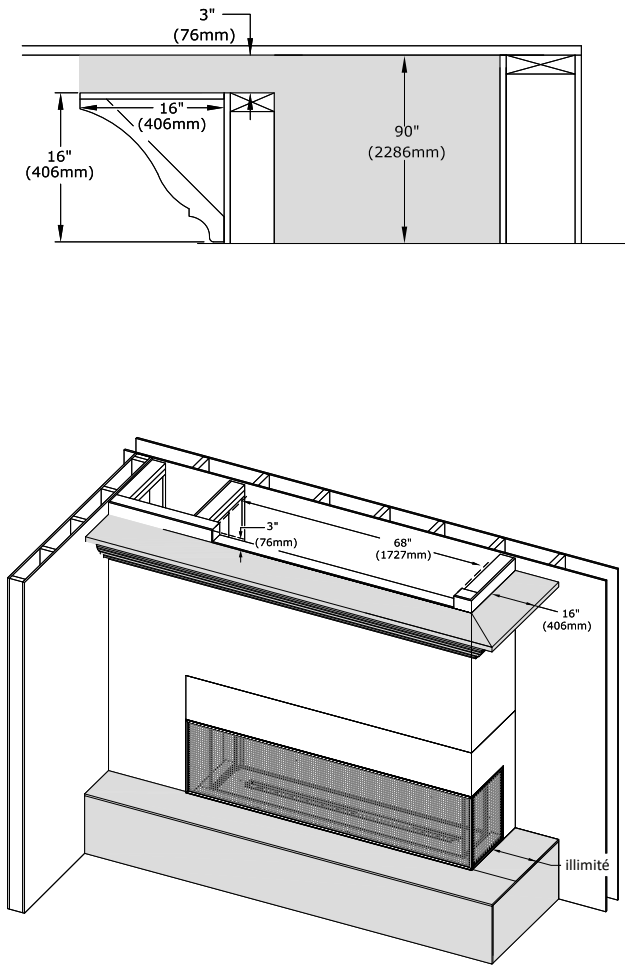

Figure 2.12 - Moulure couronnée - Cavité ventilée à l'avant

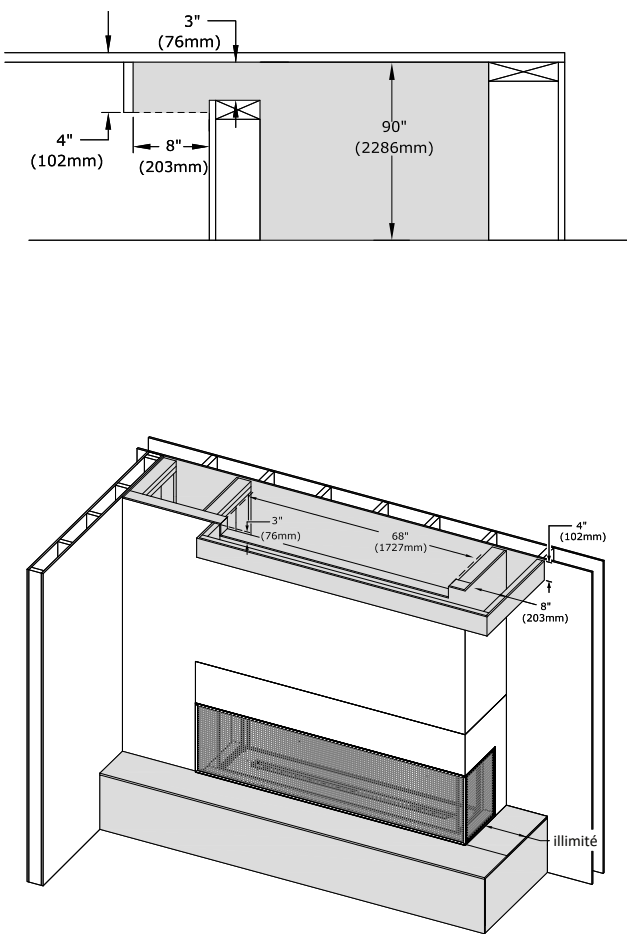

Figure 2.13 - Sortie d'air en saillie - Cavité ventilée à l'avant

2.4 Projections d'enceinte (avant/côté), du manteau et de l'âtre pour les options KZK (kit Komfort Zone)

N**OTE:** Un maximum de 16 po (406 mm) de projection totale est permis en additionnant les projections respectives du manteau et de l'enceinte du foyer (pour tous matériaux, combustibles et/ou incombustibles). Exemple: Une enceinte incombustible ayant une projection de 10 (254 mm) à l'avant du foyer limiterait le manteau à 6 po (152 mm) de projection maximum, pour ne pas dépasser la limite maximum de projection totale de 16 po (406 mm).

2.4.1 Exigences pour manteau et extension d'âtre combustibles

AVERTISSEMENT: Tous les dégagements minimums exigés aux matériaux combustibles DOIVENT être maintenus.

- **Projection du manteau combustible:** Comme la Figure 2.14 l'indique, un manteau ayant 6 po (152 mm) de projection maximum peut commencer à 2 po (51 mm) au-dessus des bords de finition supérieurs situés à l'avant et au coté du foyer. La projection du manteau peut augmenter de 1 po (25 mm) pour chaque pouce (25 mm) de hauteur additionnelle, à partir d'un manteau de 6 po (152 mm).
- **Projection d'enceinte combustible:** Non permis.
- **Montants (piédroits) de manteau combustibles:** Un montant de manteau combustible peut être installé à 0 po (0 mm) du bord de finition latéral du foyer.
- **Extension d'âtre combustible:** Une extension d'âtre combustible peut avoir une projection illimitée et peut être surélevée jusqu'au bord de finition inférieur du foyer. Voir la Figure 2.14.

2.4.2 Exigences pour manteau et projection d'enceinte incombustibles

- **Projection du manteau incombustible:** Un manteau incombustible ayant 16 po (406 mm) de projection maximum peut commencer à 0 po (0 mm) des bords de finition supérieurs et latéraux situés à l'avant et au coté du foyer. Voir les Figures 2.15 et 2.16.
- **Projection d'enceinte incombustible:** Une enceinte de foyer en matériaux incombustibles ayant une projection maximum de 16 po (406 mm) peut être installée à 0 po (0 mm) des bords de finition supérieurs et latéraux situés à l'avant et au coté du foyer. Voir les Figures 2.15 et 2.16.

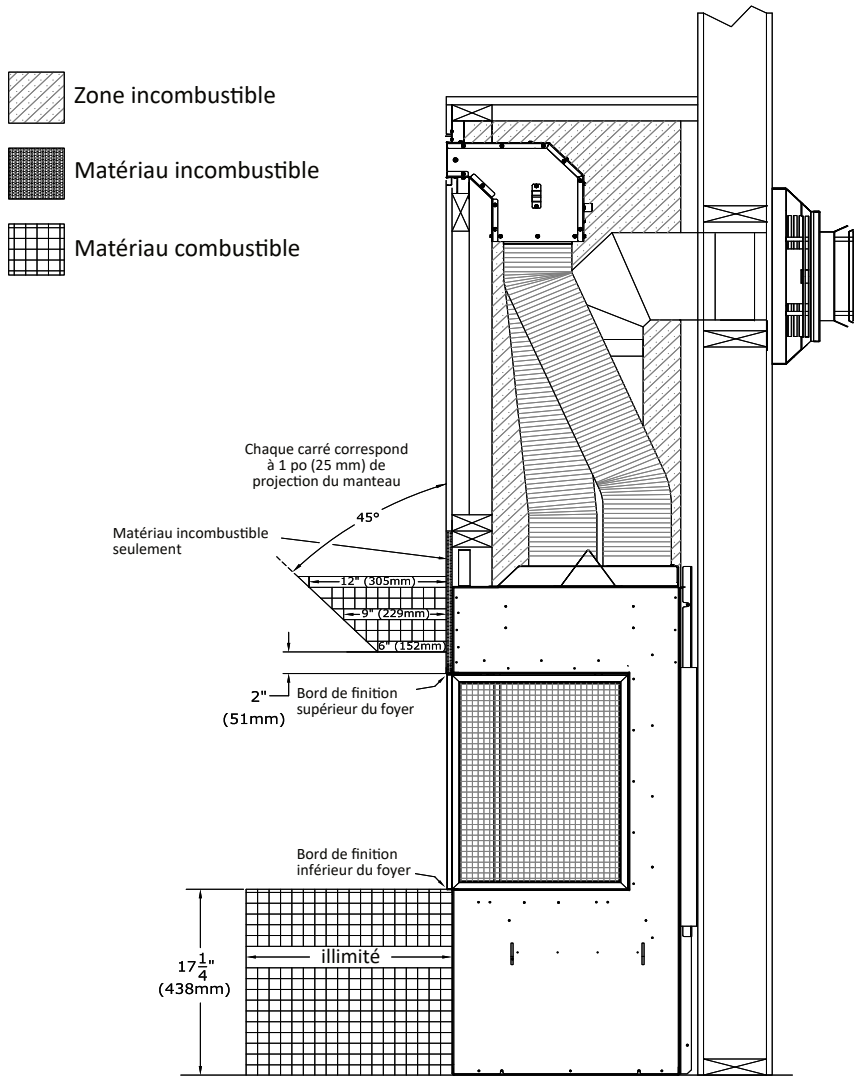

Figure 2.14 - Projections du manteau et de l'extension d'âtre

2.4 Projections d’enceinte (avant/côté), du manteau et de l’âtre pour les options KZK (suite)

La Figure 2.15 montre le kit KZK installé dans une projection d’enceinte incombustible ayant 16 po (406 mm) de projection à l’’avant du foyer. Cette projection de 16 po (406 mm) peut aussi s’appliquer à une projection d’enceinte incombustible au côté du foyer.

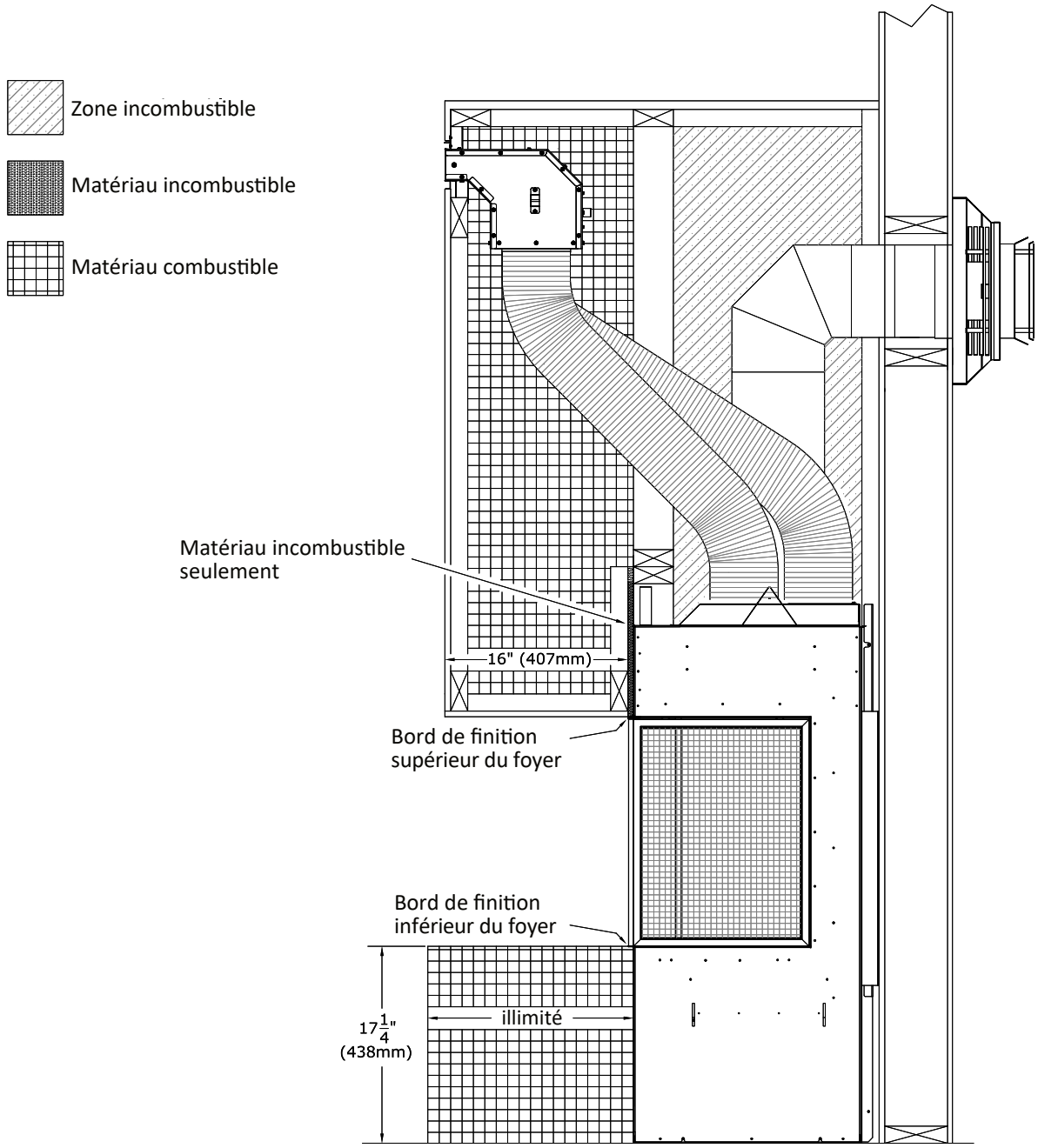

Figure 2.15 - Projections d’enceinte et de l’âtre à l’avant

2.4 Projections d’enceinte (avant/côté), du manteau et de l’âtre pour les options KZK (suite)

L’image ci-dessous montre les exigences de matériaux incombustibles pour les projections d’enceinte (à l’avant et au côté) ne dépassant pas 16 po (406 mm) de projection, avec une extension d’âtre combustible illimitée.

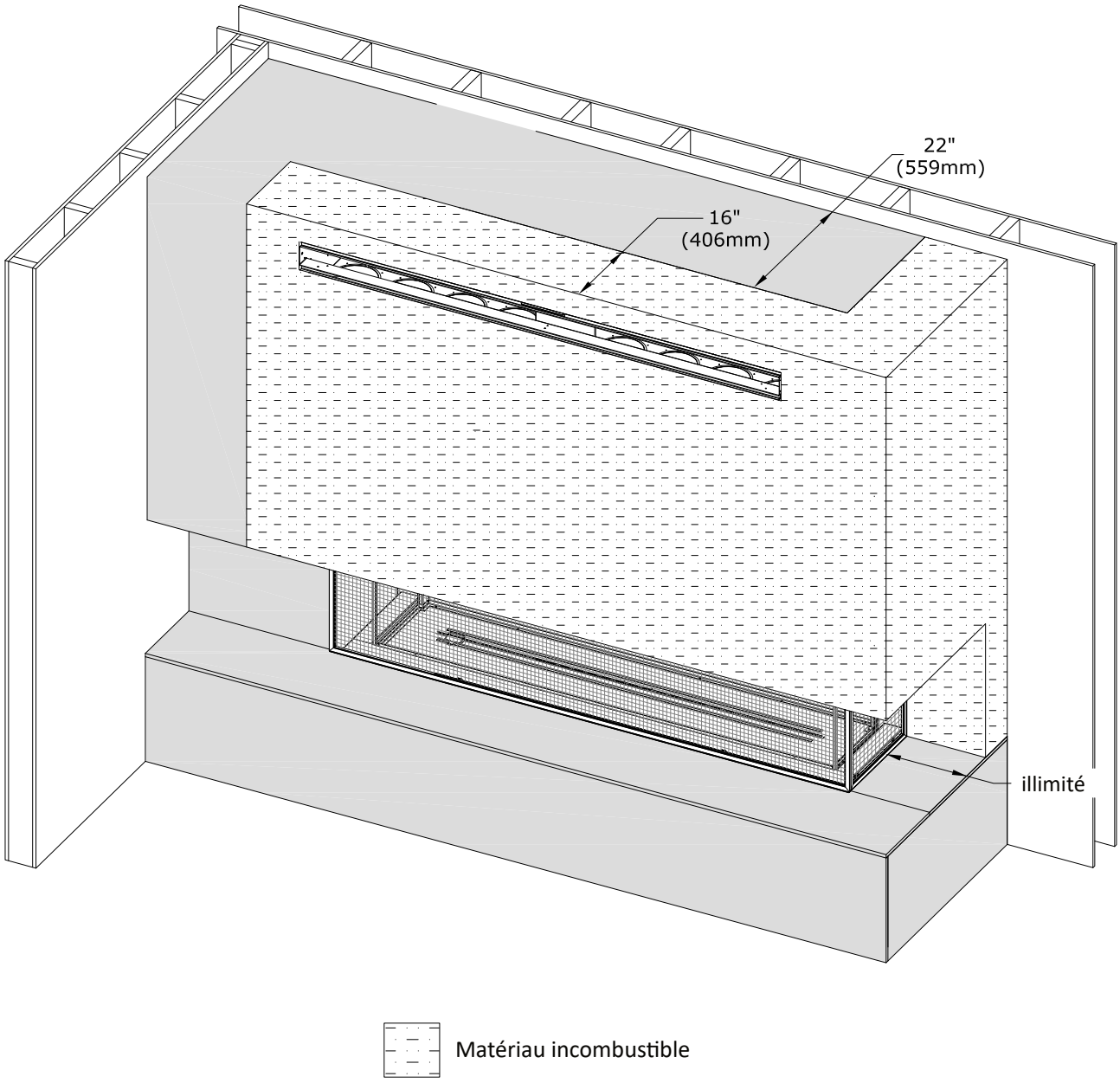

Figure 2.16 - Projections d’enceinte à l’avant et au côté

2.4.3 Comment construire projection d’enceinte avec un kit KZK

Cette section présente une vue d’ensemble des étapes pour construire une projection d’enceinte en utilisant un kit KZK-068. L’enceinte du foyer n’a PAS besoin d’être scellée séparément de la projection de façade de l’enceinte, car en se réchauffant, l’air va monter à travers les conduits d’air chaud du kit KZK et sortir par le(s) plénum(s) du kit KZK.

- Fabriquez l’encadrement d’enceinte au-dessus du foyer (image supérieure gauche). L’encadrement peut être en matériau combustible.
- Puis, faites l’encadrement de la section d’enceinte en projection en utilisant des matériaux incombustibles, et installez le kit KZK (image supérieure droite).
- Les matériaux de façade et de finition incombustibles sont seulement exigés pour la projection de l’enceinte (image du bas).

IMPORTANT: Maintenez un dégagement de 1/2 po (13 mm) entre les conduits d’air du kit KZK et tout matériau combustible.

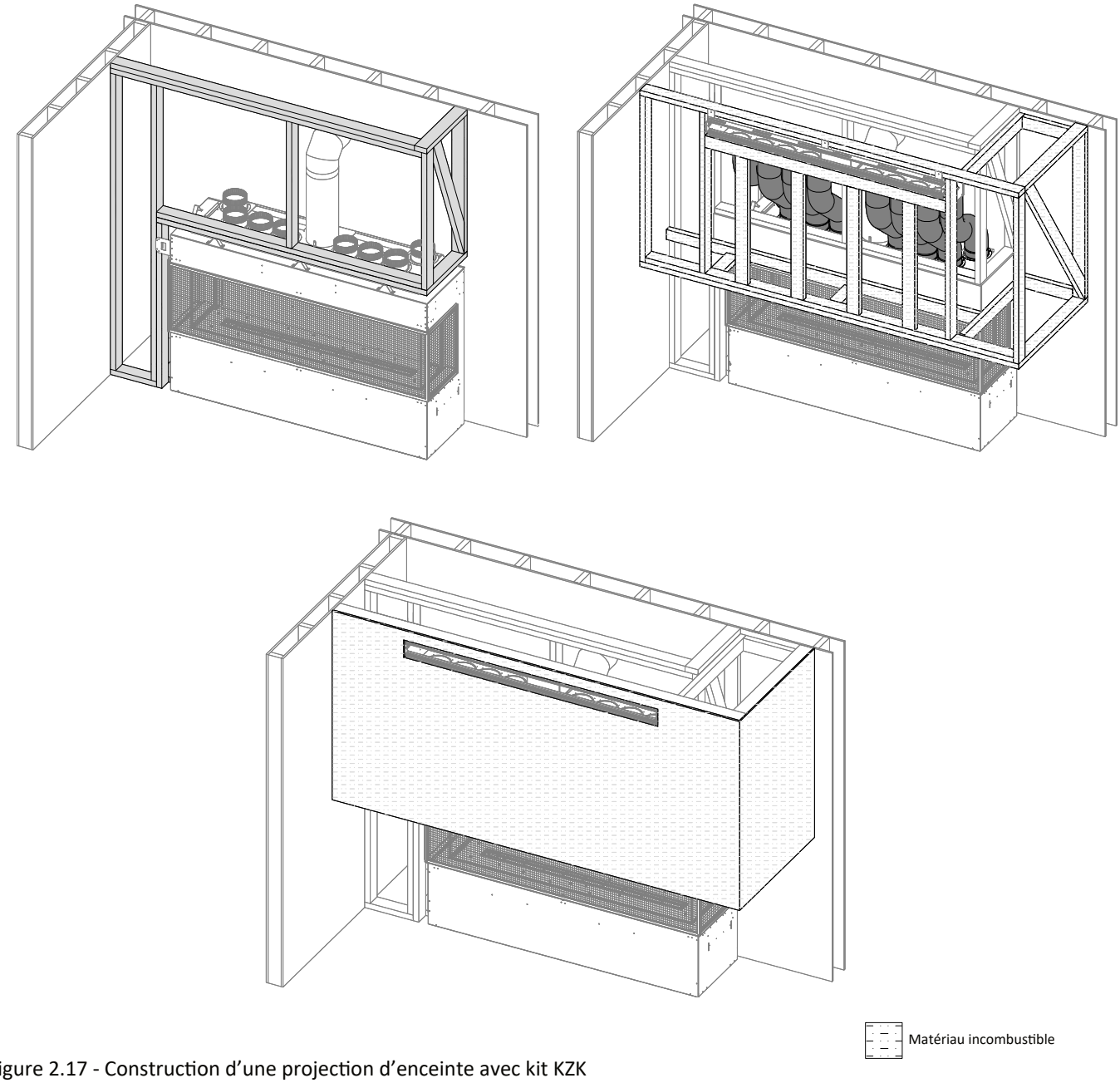

Figure 2.17 - Construction d’une projection d’enceinte avec kit KZK

2.5 Projections d'enceinte (avant/côté), du manteau et de l'âtre pour les options de cavité ventilée

N**OTE:** Un maximum de 16 po (406 mm) de projection totale est permis en additionnant les projections respectives du manteau et de l'enceinte du foyer (pour tous matériaux, combustibles et/ou incombustibles). Exemple: Une enceinte incombustible ayant une projection de 10 (254 mm) à l'avant du foyer limiterait le manteau à 6 po (152 mm) de projection maximum, pour ne pas dépasser la limite maximum de projection totale de 16 po (406 mm).

2.5.1 Exigences pour manteau et extension d'âtre combustibles

AVERTISSEMENT: Tous les dégagements minimums exigés aux matériaux combustibles DOIVENT être maintenus.

- **Projection du manteau combustible:** Comme la Figure 2.18 l'indique, un manteau ayant 6 po (152 mm) de projection maximum peut commencer à 2 po (51 mm) au-dessus des bords de finition supérieurs situés à l'avant et au coté du foyer. La projection du manteau peut augmenter de 1 po (25 mm) pour chaque pouce (25 mm) de hauteur additionnelle, à partir d'un manteau de 6 po (152 mm).
- **Projection d'enceinte combustible:** Non permis.
- **Extension d'âtre combustible:** Une extension d'âtre combustible peut avoir une projection illimitée et peut être surélevée jusqu'au bord de finition inférieur du foyer. Voir la Figure 2.18.

2.5.2 Exigences pour manteau et projection d'enceinte incombustibles

- **Projection du manteau incombustible:** Un manteau incombustible ayant 16 po (406 mm) de projection maximum peut commencer à 0 po (0 mm) des bords de finition supérieurs et latéraux situés à l'avant et au coté du foyer. Voir les Figures 2.19 et 2.20.
- **Projection d'enceinte incombustible:** Une enceinte de foyer en matériaux incombustibles ayant une projection maximum de 16 po (406 mm) peut être installée à 0 po (0 mm) des bords de finition supérieurs et latéraux situés à l'avant et au coté du foyer. Voir les Figures 2.19 et 2.20.

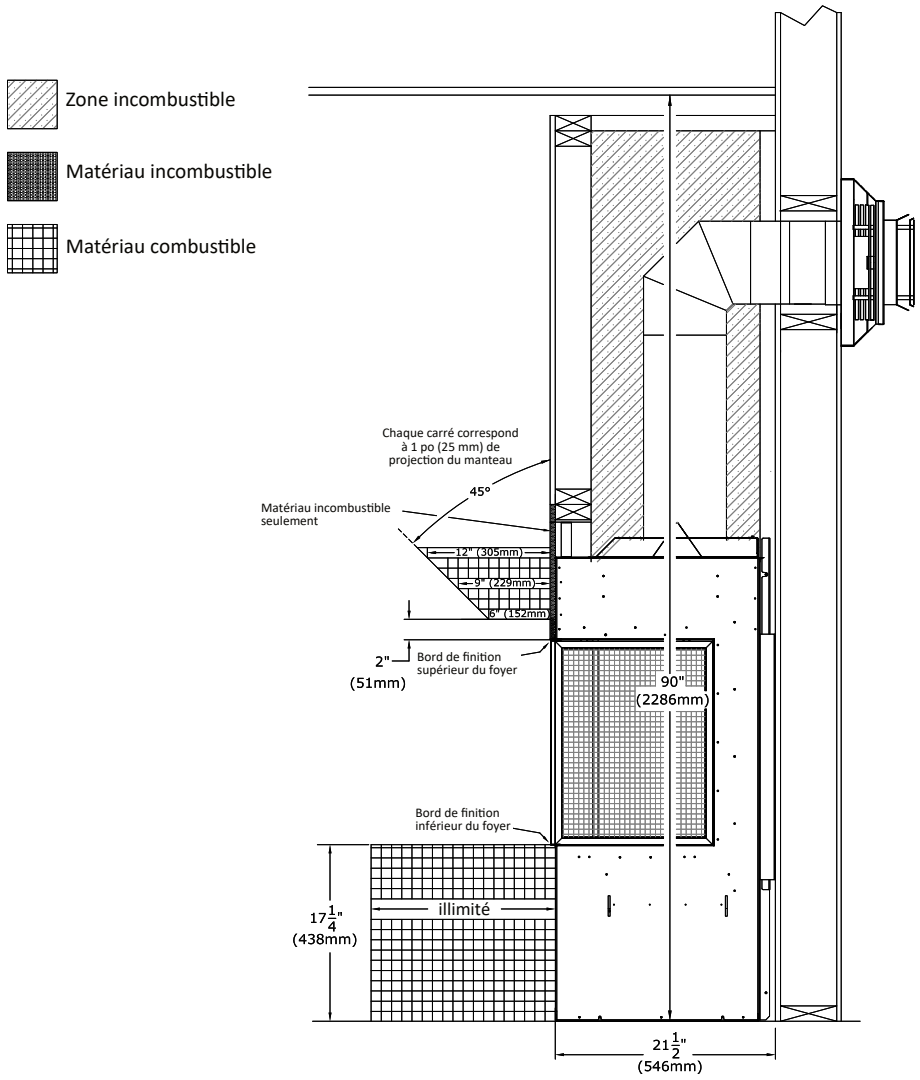

Figure 2.18 - Projections du manteau et de l'extension d'âtre

2.5 Projections d'enceinte (avant/côté), du manteau et de l'âtre pour les options de cavité ventilée (suite)

La Figure 2.19 montre une projection d'enceinte incombustible de 16 po (406 mm) à l'avant du foyer avec cavité ventilée. L'ouverture de sortie d'air chaud au haut de l'enceinte du foyer doit maintenir ses dimensions d'ouverture pour l'option de votre choix, pour toute l'enceinte et la projection d'enceinte du foyer. La projection de 16 po (406 mm) en matériau incombustible s'applique aussi à une projection au côté du foyer.

IMPORTANT: Les matériaux de façade doivent être installés sur l'enceinte du foyer avant de commencer à construire la projection d'enceinte. C'est important pour assurer un refroidissement par convection efficace du foyer, une fois la projection installée. Voir la Section 2.5.3 qui montre comment construire la projection de l'enceinte. Voir la Section 2.2 pour les exigences des matériaux de façade et de finition incombustibles.

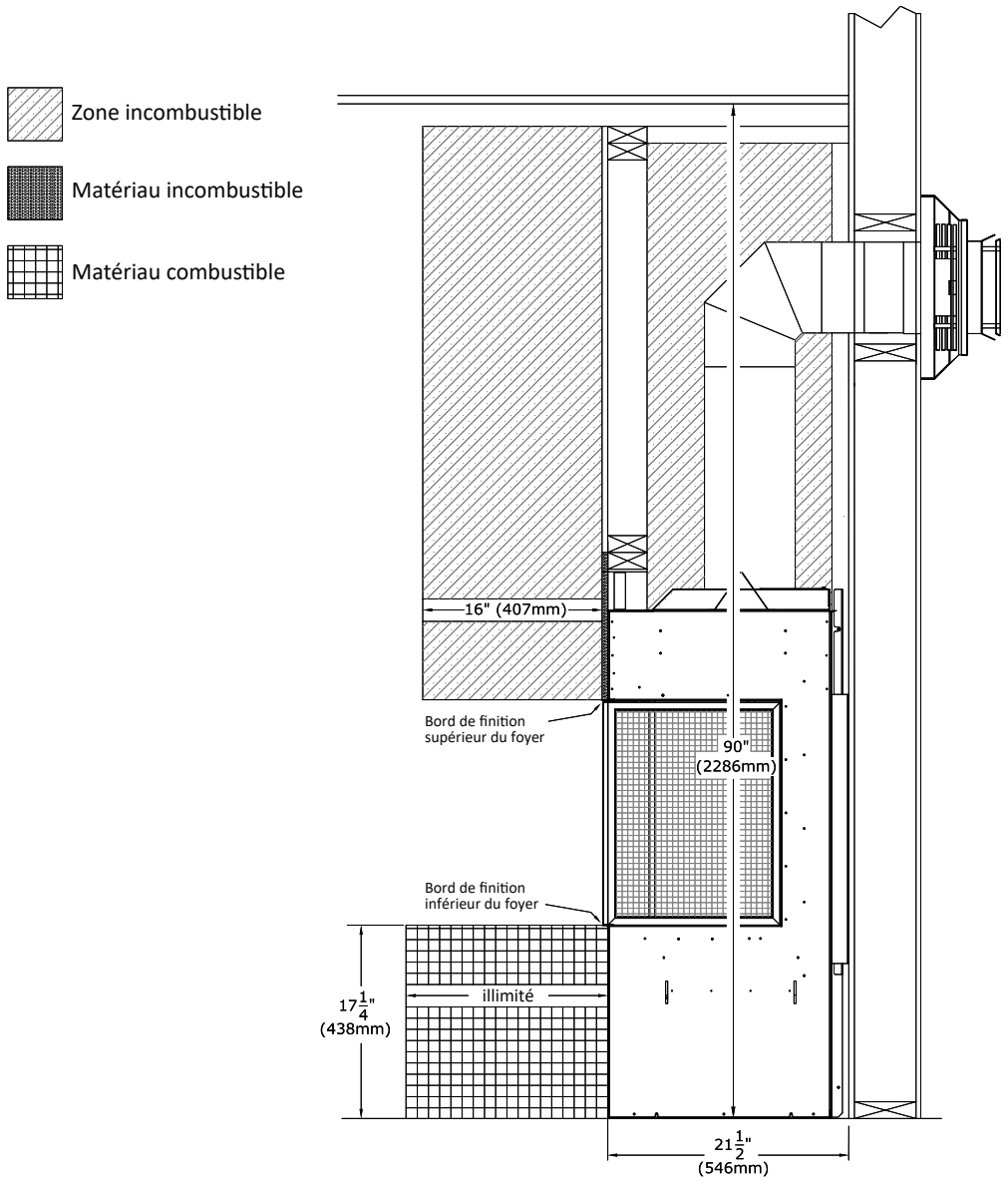

Figure 2.19 - Projections d'enceinte et de l'âtre à l'avant

2.5 Projections d’enceinte (avant/côté), du manteau et de l’âtre pour les options de cavité ventilée (suite)

L’image ci-dessous montre des projections d’enceinte de 16 po (406 mm) à l’avant et au côté du foyer, avec une extension d’âtre combustible illimitée.

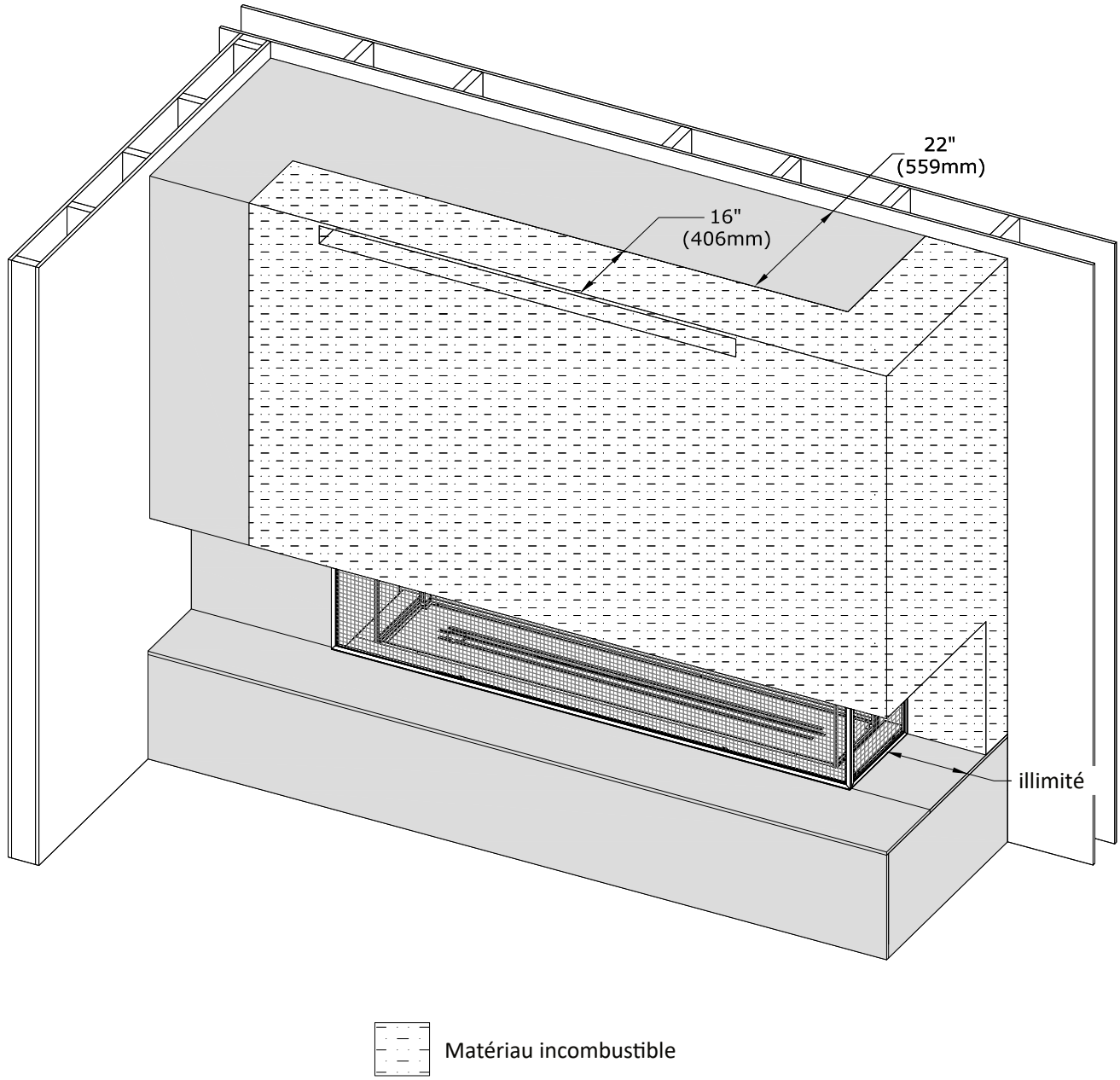

Figure 2.20 - Projections d’enceinte et de l’âtre à l’avant et au côté du foyer

2.5.3 Comment construire une projection d’enceinte avec une cavité ventilée

Cette section présente une vue d’ensemble des étapes pour construire une projection d’enceinte en utilisant une cavité ventilée. Les Figures 2.21 et 2.22 illustrent un exemple de cavité ventilée ouverte à l’avant de l’enceinte. Vous devez construire l’enceinte du foyer, puis installer les matériaux de façade pour assurer une convection d’air de refroidissement efficace à travers l’enceinte du foyer, car l’air entrera par les écrans pare-étincelles et sortira au haut de l’enceinte par l’option d’ouverture de sortie d’air de votre choix. Le refroidissement par convection d’air de l’enceinte du foyer est essentiel.

- Fabriquez l’encadrement de l’enceinte au-dessus du foyer. Installez tous les matériaux de façade couvrant complètement l’enceinte du foyer, de façon à sceller l’enceinte du foyer séparément de la projection de l’enceinte. Vous devez respecter les exigences concernant les matériaux de façade incombustibles, tel qu’indiqué à la Section 2.2.
- Ensuite, fabriquez l’encadrement de la projection d’enceinte et assurez-vous que les ouvertures d’air de la cavité ventilée maintiennent les dimensions d’ouverture exigées. En dernier, installez les matériaux de façade et de finition incombustibles sur la projection d’enceinte. Toute la projection d’enceinte doit être fabriquée avec des matériaux incombustibles. Les dimensions minimums exigées des ouvertures de sortie d’air chaud (selon l’option de votre choix) de l’enceinte initiale du foyer doivent être maintenues pour la projection de l’enceinte.

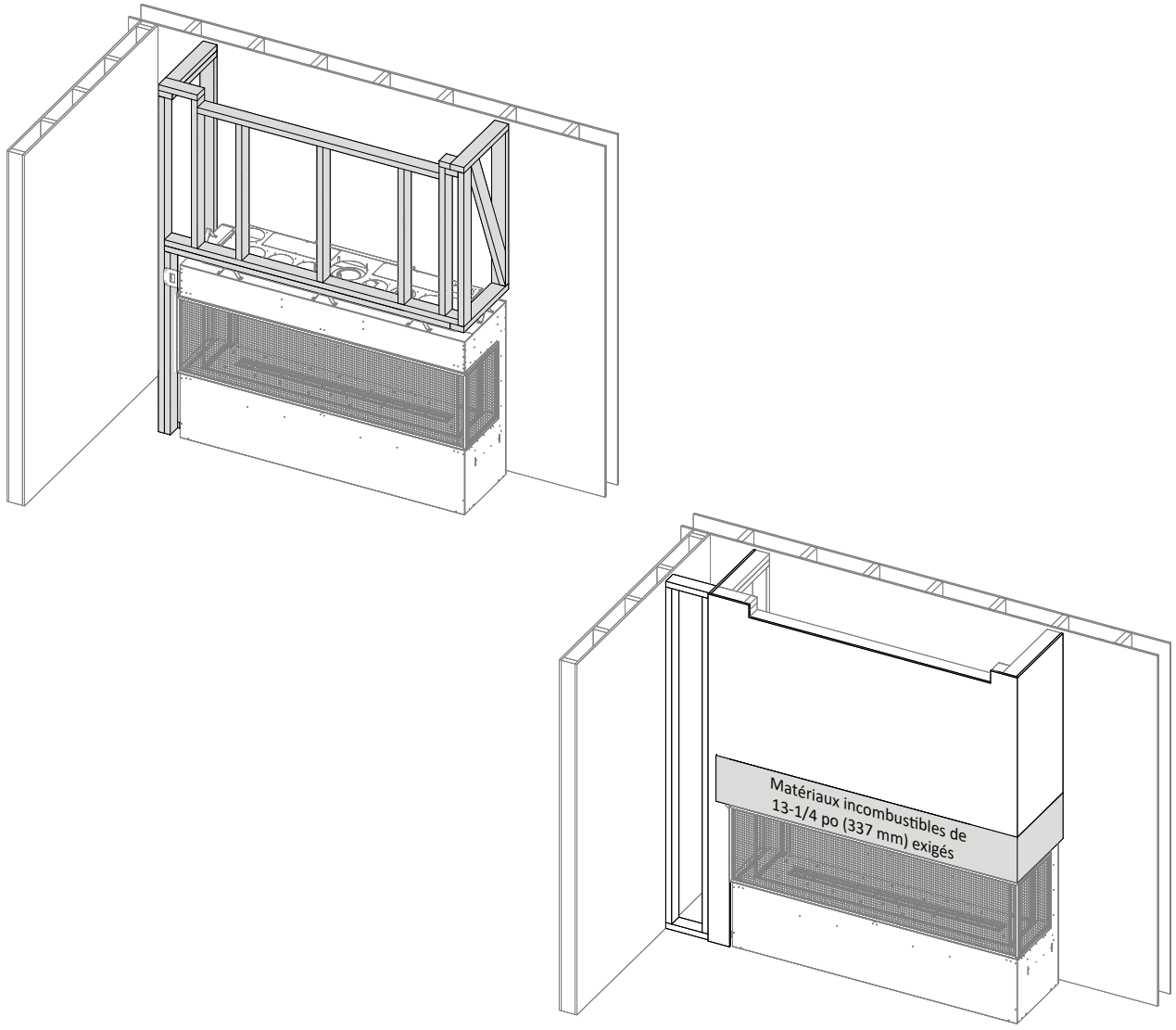

Figure 2.21 - Construction des projections d’enceinte avec cavité ventilée

2.5.3 Comment construire les projections d’enceinte avec une cavité ventilée (suite)

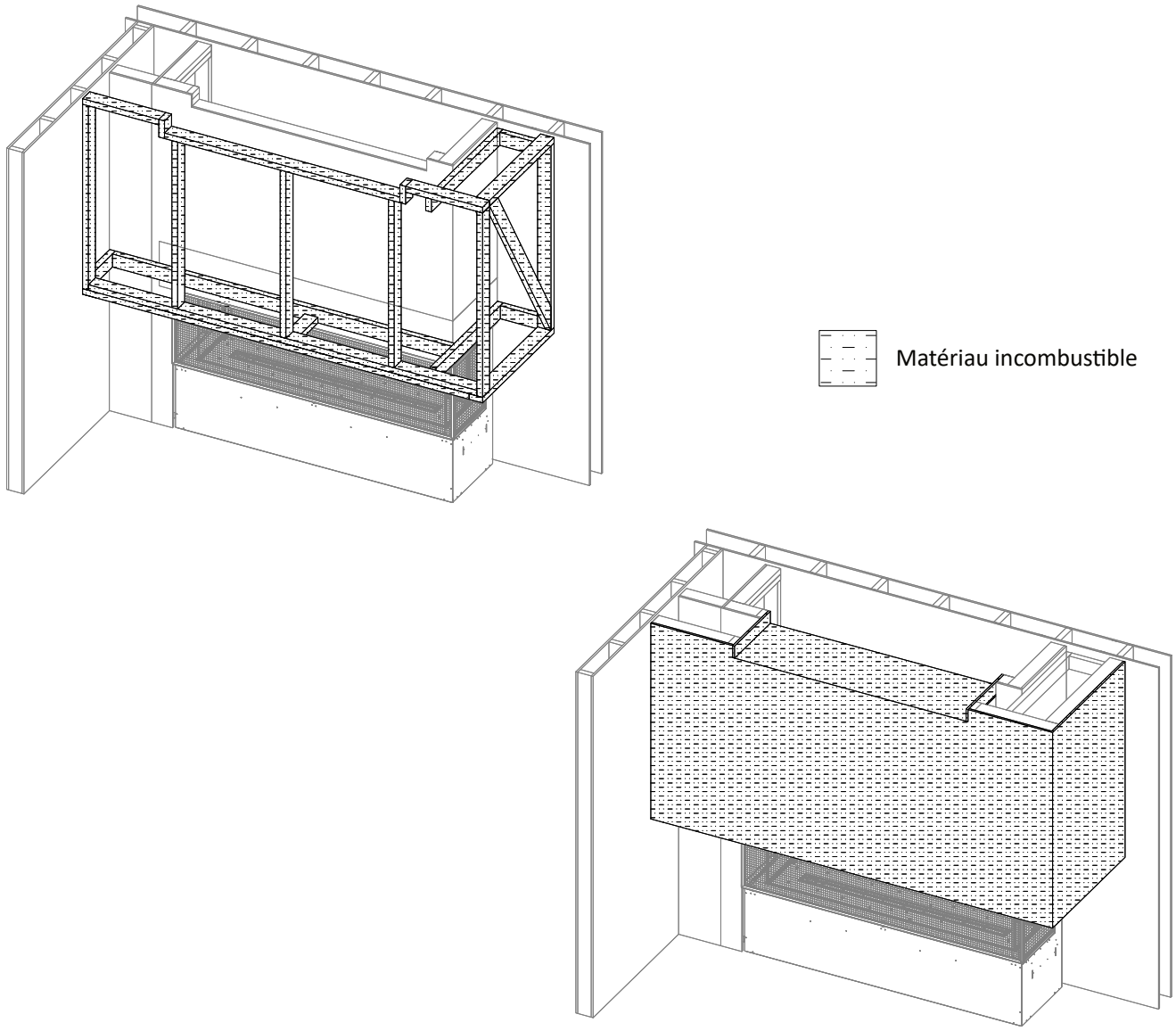

Figure 2.22 - Construction de projections d’enceinte avec cavité ventilée

2.5.4 Extensions murales pour foyer en coin avec cavité ventilée

Lorsqu'un foyer en coin utilise l'une des options de cavité ventilée, on doit veiller à maintenir le procédé de refroidissement par convection en tenant l'enceinte du foyer à la largeur minimum. Vous devez d'abord encadrer et recouvrir (de matériaux de façade) l'enceinte du foyer à la largeur minimum, tel que montré au haut de la Figure 2.23. Puis, encadrez et recouvrez les extensions murales au côté requis de l'enceinte du foyer en coin, tel que montré au bas de la Figure 2.23.

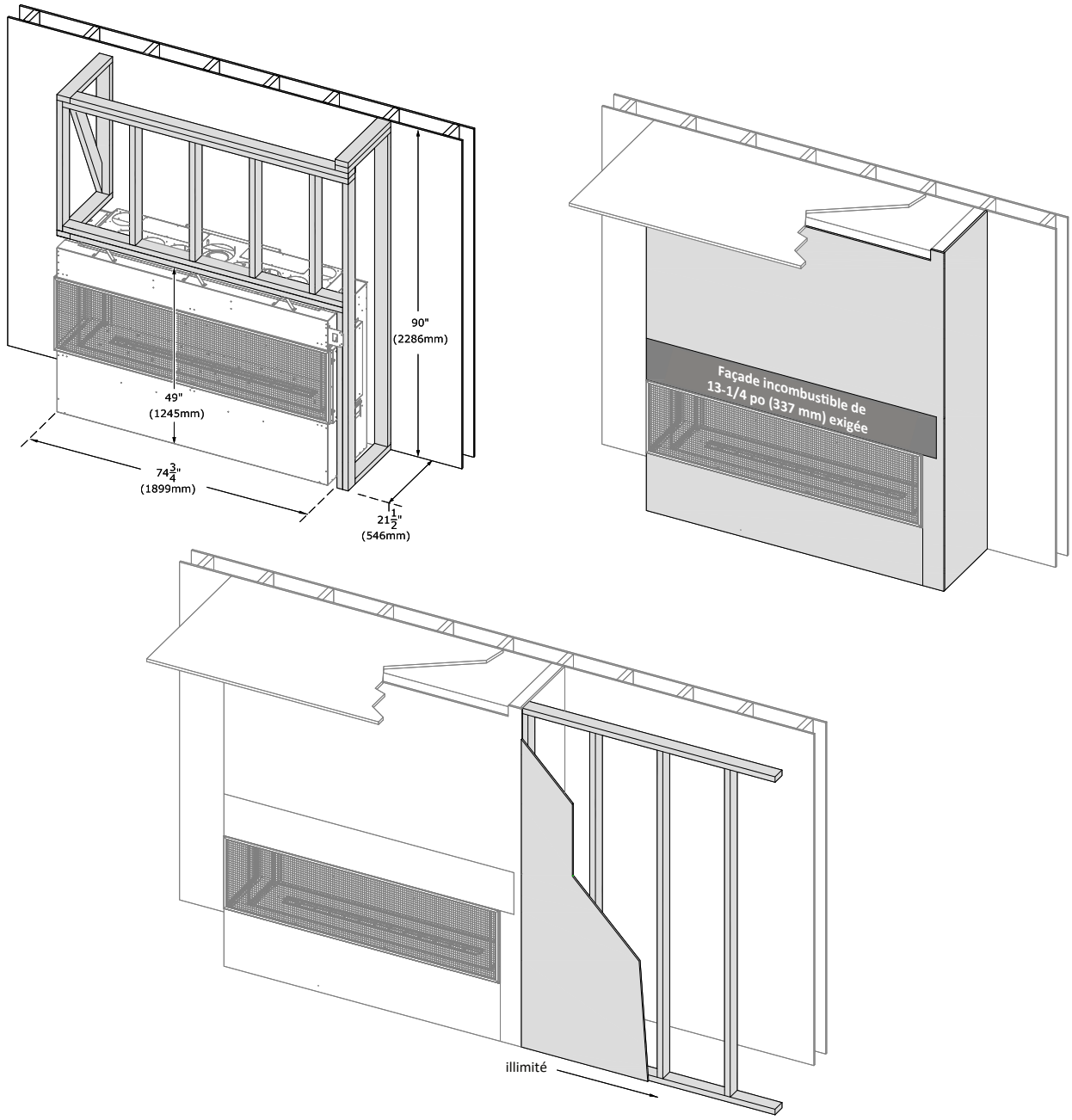

Figure 2.23 - Construction d'une extension murale pour foyer en coin

2.6 Dégagement à un mur latéral adjacent

Le dégagement au mur latéral adjacent est la distance entre le mur latéral adjacent et le bord de finition latéral du foyer (Figure 2.24). Le dégagement minimum exigé de 16 po (406 mm) s'applique à toutes les options d'installation d'une cavité ventilée ou d'un kit KZK.

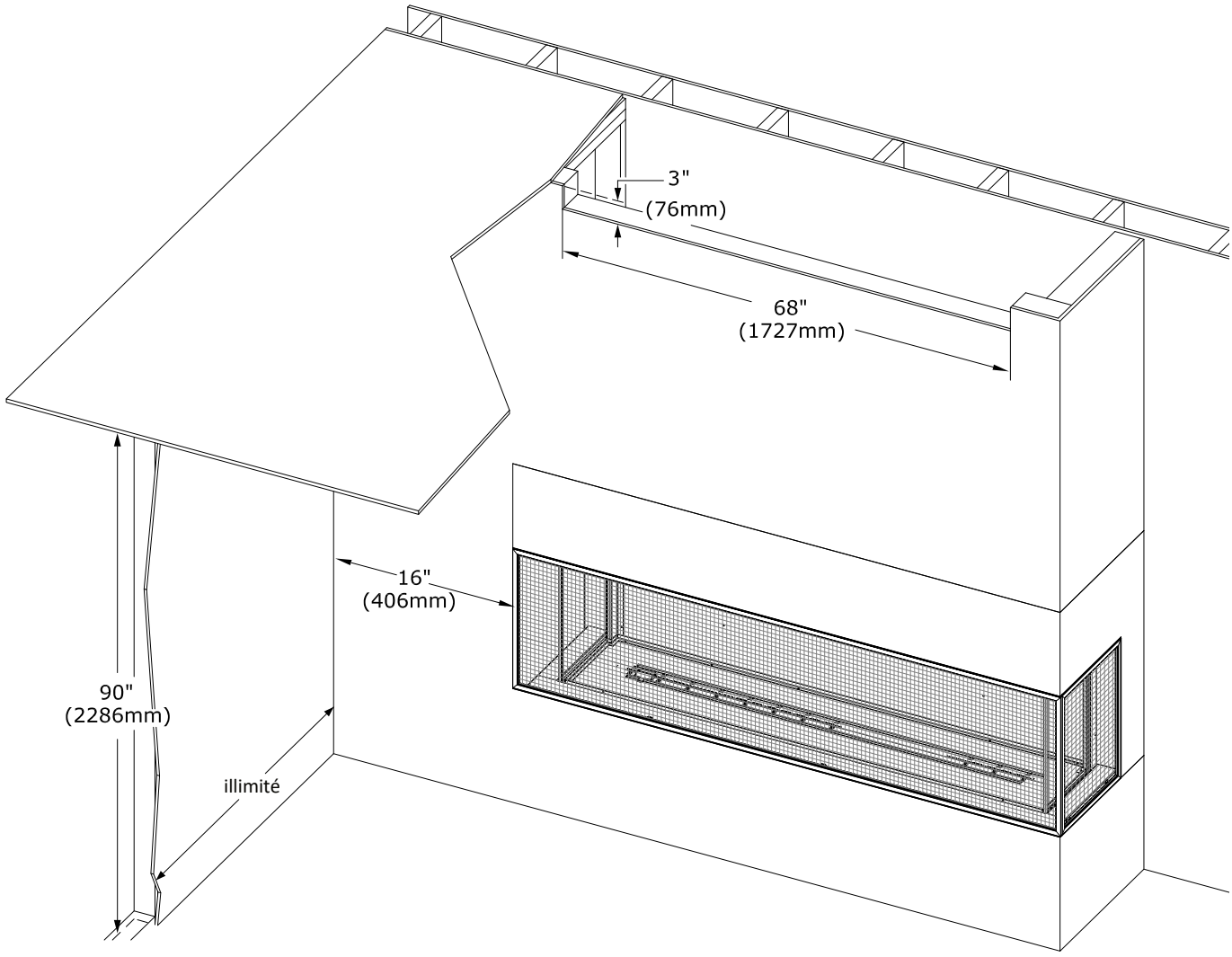

Figure 2.24 - Dégagement au mur latéral adjacent

3.0 Installation à 3 faces vitrées (panoramique)

Cette section concerne l'installation de cet appareil comme foyer à 3 faces vitrées (foyer panoramique), et couvre : l'encadrement, les matériaux de façade, les matériaux de finition, le refroidissement de l'enceinte du foyer et les dégagements de l'enceinte.

3.1 Encadrement

Note : Sauf indication contraire, tous les dégagements et schémas d'encadrement de ce manuel utilisent du colombage 2" x 4".

IMPORTANT : L'encadrement au-dessus du foyer doit être autoportant pour toute option d'installation. Le foyer ne doit supporter aucun poids.

AVERTISSEMENT : *Prévoir des dégagements adéquats autour des ouvertures d'air de la chambre de combustion. Prévoir un espace suffisant devant le foyer pour le retrait des écrans pare-étincelles, l'accès aux composants, l'installation de la conduite de gaz, l'accès à l'entretien, etc.*

ATTENTION : *Zone de transfert d'air froid. L'enceinte murale du foyer doit respecter tous les dégagements indiqués dans ce manuel et être construite selon les codes du bâtiment locaux. Les murs extérieurs doivent être isolés pour empêcher l'air froid de pénétrer dans la pièce.*

- Une protection de plancher devant le foyer n'est pas requise. Des matériaux combustibles peuvent être utilisés si vous installez une extension d'âtre. Tenez compte de l'épaisseur des matériaux de finition de l'extension d'âtre si vous construisez une plateforme pour le foyer. L'extension d'âtre peut arriver à égalité avec le bord de finition inférieur du foyer.
- La base du foyer doit être posée directement sur une surface en bois ou incombustible (aucun prélart ni tapis). Si ce foyer est installé directement sur de la moquette, de la tuile ou un matériau combustible autre qu'un plancher de bois, il doit être installé sur un panneau en métal ou en bois couvrant toute la largeur et la profondeur du foyer.

IMPORTANT : Pour refroidir correctement l'enceinte du foyer, il est important de tenir compte des diverses options décrites à la Section 3.3, au moment de planifier l'installation de l'encadrement de ce foyer. Vous devez choisir l'une des options d'installation avec un kit Komfort Zone (KZK) ou une cavité ventilée. L'encadrement doit s'adapter à l'une de ces options de refroidissement d'enceinte du foyer.

Colombages 2" x 4" utilisés pour l'encadrement à l'intérieur de l'enceinte. L'encadrement au-dessus du foyer doit être autoportant. **Cet appareil ne doit supporter AUCUN poids.**

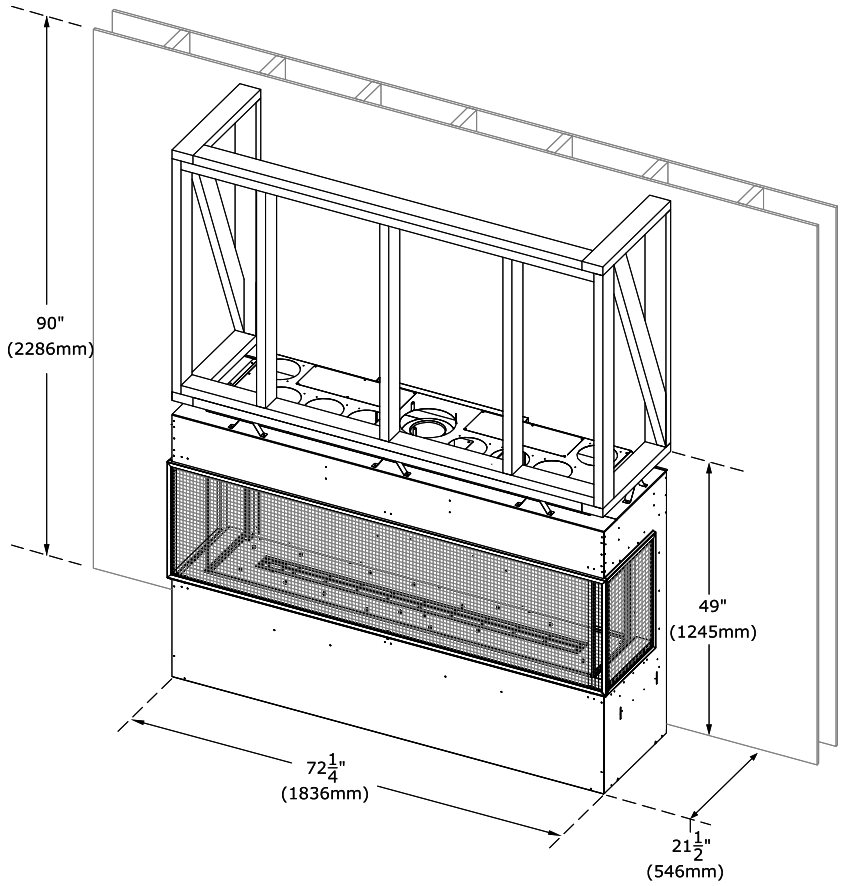

Figure 3.1 - Exigences d'installation de l'encadrement

3.2 Exigences des matériaux de façade et de finition

Cette section concerne les exigences minimums d'installation des matériaux de façade et de finition incombustibles. Ces exigences s'appliquent aux installations de cavité ventilée et du kit Komfort Zone (KZK). La Figure 3.2 montre la zone minimum exigée de 13-1/4 po (337 mm) pour les matériaux de façade et de finition incombustibles, au-dessus du bord de finition supérieur du foyer.

Faite particulièrement attention aux endroits où vous fixez les matériaux de façade et de finition au foyer, car il y a une zone où les vis ne sont pas permises pour ce foyer. Assurez-vous que les vis ne pénètrent pas plus que 1/2 po (13 mm) dans les zones permises du foyer. Votre choix de longueur de vis doit aussi tenir compte de l'épaisseur de votre matériau de façade.

La figure ci-dessous montre la zone où les vis ne sont pas permises pour les matériaux de façade et de finition. C'est la zone de 1 po (25 mm) sous le bord de finition inférieur du foyer.

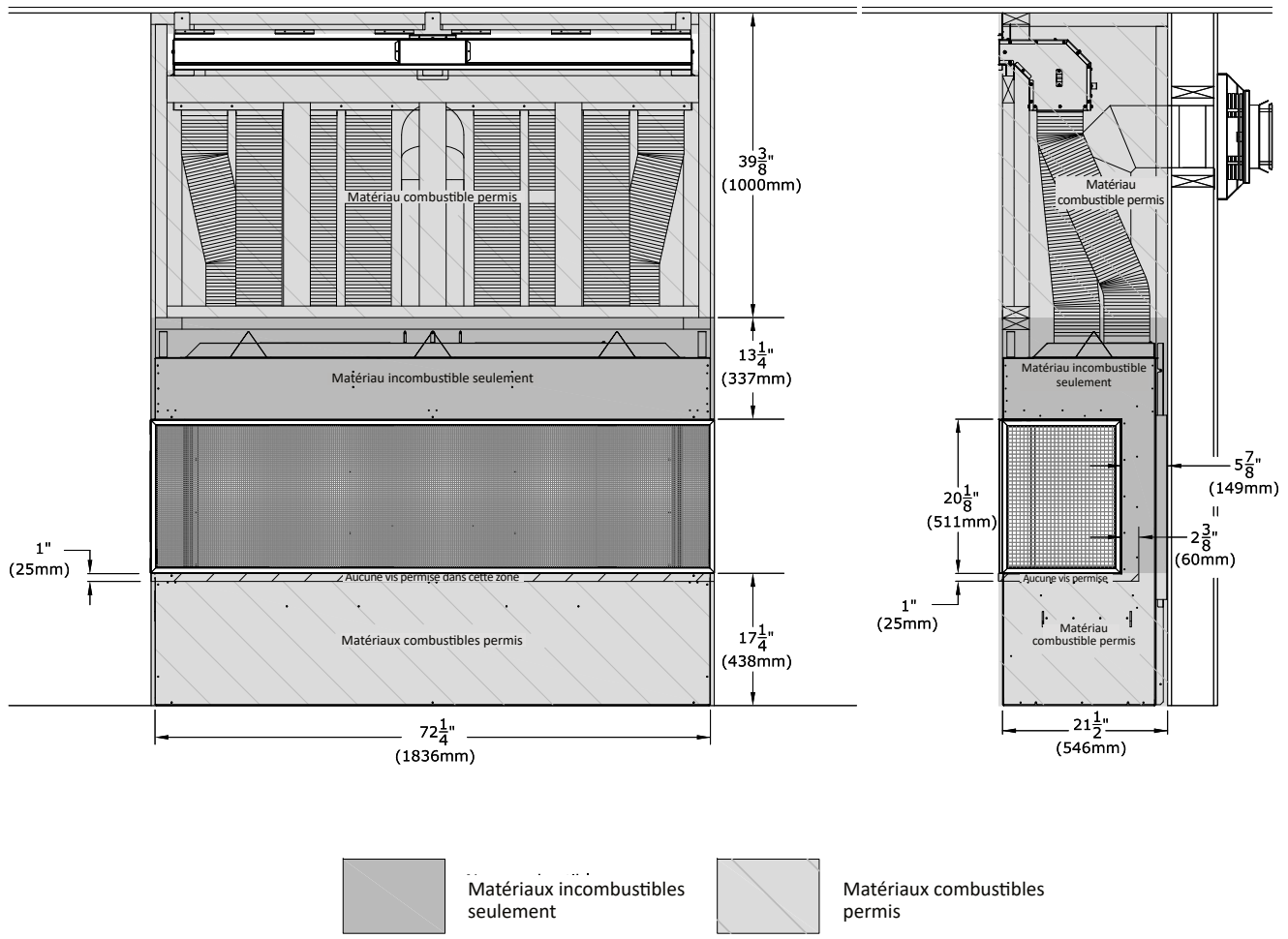

Figure 3.2 - Exigences des matériaux de façade et de finition

3.3 Exigences pour refroidir l’enceinte du foyer

IMPORTANT : Ce foyer requiert une circulation d’air pour refroidir l’enceinte du foyer. L’air frais entre dans le foyer par les écrans pare-étincelles et l’air chaud sort par une ouverture au-dessus du foyer. Pour ce faire, vous devez choisir l’une des options suivantes : une cavité ventilée ou le kit Komfort Zone (KZK). Cette circulation d’air est indépendante de l’air utilisé dans le conduit d’évacuation et du procédé de combustion. La figure ci-dessous illustre le trajet de circulation d’air à travers le foyer.

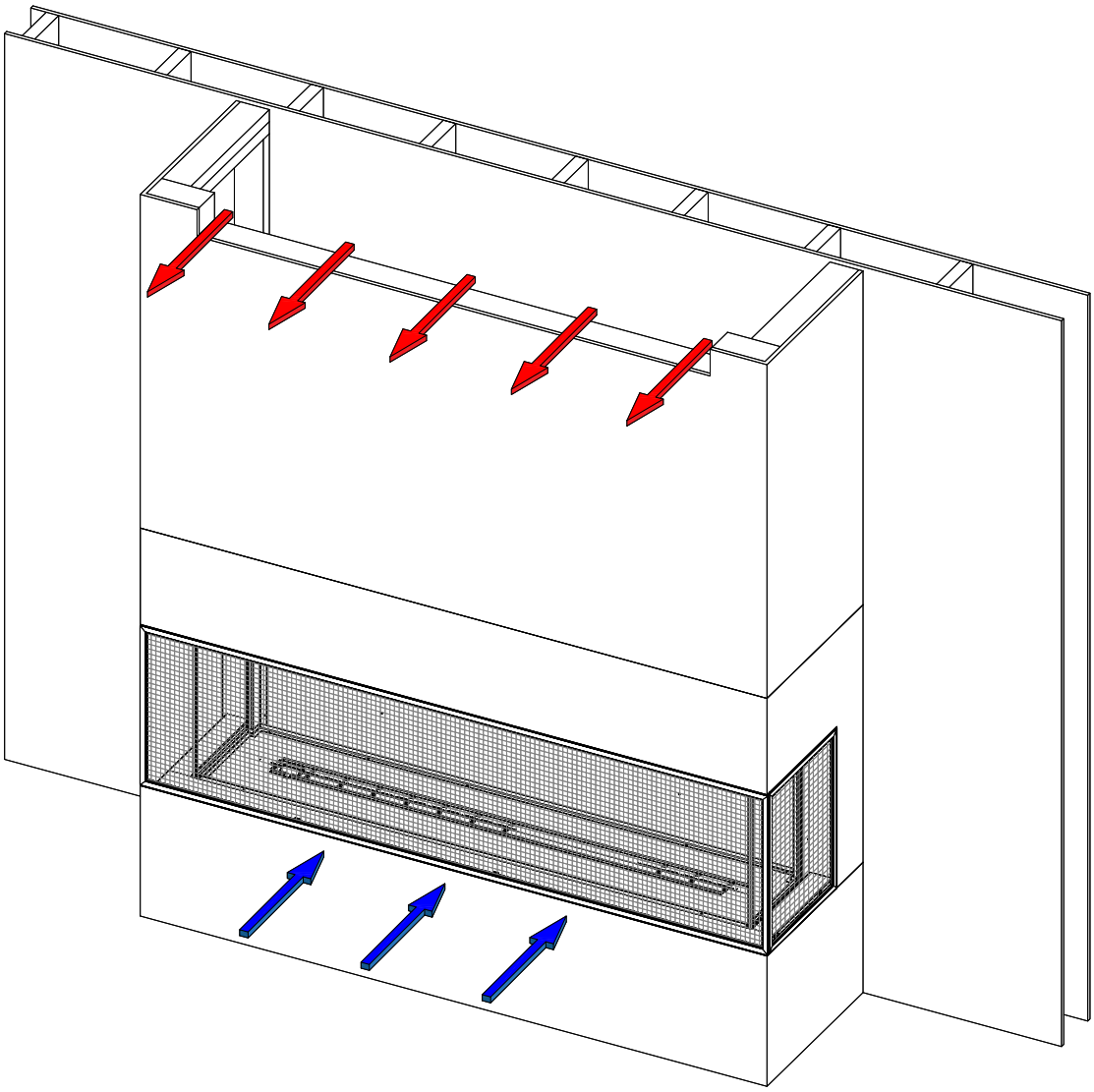

Figure 3.3 - Circulation d’air pour refroidir l’enceinte du foyer

3.3.1 Installation générale du kit Komfort Zone (KZK)

Note : Les collets du kit KZK ne peuvent pas être installés sur le foyer avant d'insérer le foyer dans l'ouverture encadrée. Installez les collets du kit KZK seulement après avoir installé le foyer dans l'ouverture encadrée.

Note : La Figure 3.4 montre l'installation d'un foyer à une face vitrée. Votre encadrement peut différer quelque peu, selon l'option d'installation que vous avez choisie.

1. Insérez le foyer dans l'ouverture encadrée. Vérifiez que les deux couvercles rectangulaires arrière restent installés sur le foyer.
2. Utilisez les (32) vis à métal (fournies avec le kit), pour installer les (8) collets de raccordement du KZK sur le dessus du foyer.
3. Fabriquez l'encadrement douverture brute du (ou des) plénum(s) du KZK. Voir toutes les pages du présent manuel concernant tous les matériaux d'encadrement et de finition, pour assurer une installation conforme.
4. Installez le(s) plénum(s) dans l'ouverture brute encadrée en respectant les dégagements minimums aux matériaux combustibles. Si vous installez le KZK de façade, on recommande d'utiliser les brides de support du plénum (fournies) pour aider à supporter le poids du plénum et des conduits d'air. Assurez-vous que le(s) plénum(s) sont de niveau (pour toutes les options du KZK) et que leur ouverture de sortie d'air n'est pas déformée. Des bandes métalliques additionnelles peuvent être requises pour supporter le poids des conduits, tout dépendant de la hauteur de votre installation.
5. Raccordez les conduits d'air de tous les (8) collets de raccordement du (ou des) plénum(s) aux (8) collets de raccordement du foyer. Une pente montante doit être maintenue aux sections horizontales des conduits, pour avoir une convection d'air chaud adéquate.
6. Avec les vis fournies, fixez la garniture de sortie d'air ou les grilles de sortie d'air du kit KZK. Si vous le désirez, celles-ci peuvent être peintes avec une peinture haute température résistant à 250°F (ou 121°C). Continuez l'installation du foyer.

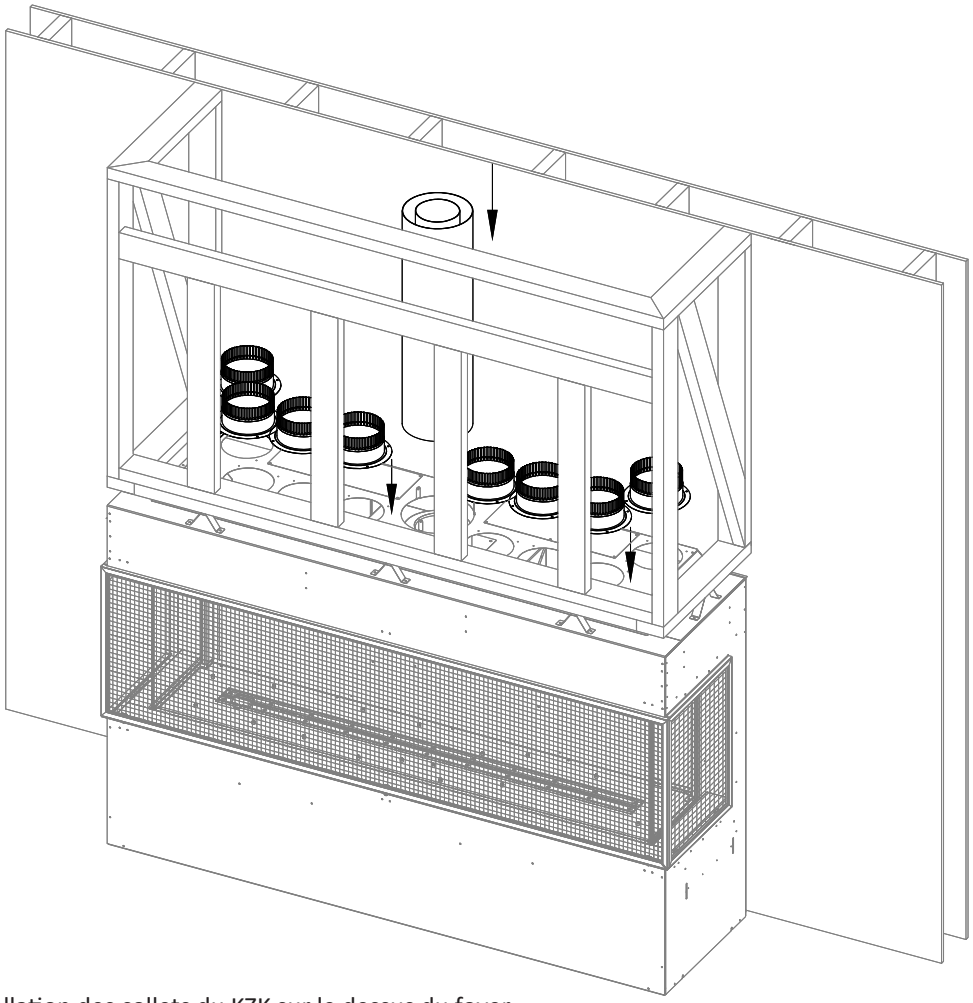

Figure 3.4 - Installation des collets du KZK sur le dessus du foyer

3.3.2 Installation du KZK de façade - Pièce nº KZK-068

Cette section décrit les exigences d'installation du KZK de façade (en option) pour refroidir l'enceinte du foyer.

Contenu du kit

TOUTES les pièces du kit doivent être installées.

- (1) plénum de 68 po du kit KZK-068
- (1) garniture de sortie d'air du plénum : KZK-068DT
- (2) brides de support du plénum
- (16) collets de 6 po - (8) collets se fixent au bas du plénum; (8) collets se fixent sur le dessus du foyer.

Items additionnels requis

- (2) kits KZK-410-6 (vendus séparément). Si vous installez le plénum à moins de 10 pieds (3,05 m) au-dessus du foyer, utilisez (2) kits KZK-410-6.

Items en option

Si vous installez le plénum à une hauteur de 10 à 20 pieds (3,05 à 6,10 m) au-dessus du foyer, vous aurez besoin de (4) kits KZK-410-6 et de (2) kits de coupleurs KZK-CPL6. Les (2) kits de coupleurs KZK-CPL6 (vendus séparément) incluent les coupleurs de 6 po pour raccorder (c'est-à-dire rallonger) les conduits de (4) kits KZK-410-6.

Installation du plénum

- ***IMPORTANT:*** *Les conduits d'air chaud horizontaux doivent être installés avec une pente montante.*
- ***IMPORTANT:*** *Un dégagement de 1/2 po (13 mm) autour des conduits d'air chaud doit être maintenu.*
- Utilisez (2) kits KZK-410-6 (ou des Conduits d'air homologués UL-181 de Classe 0) pour raccorder le plénum au foyer.
- Hussong Mfg. exige des conduits d'air homologués UL-181 de Classe 0 pour raccorder le plénum au foyer.
- Longueur maximum des conduits d'air chaud : 20 pieds (6,10 m).

(8) sections de 10 pieds x 6 po de conduit flexible en aluminium homologué UL-181 - Conduits d'air de Classe 0 (vendu séparément)

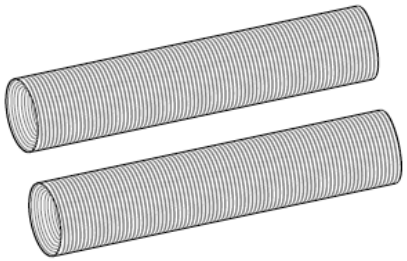

Figure 3.5 - Kit KZK-410-6 (minimum requis: 2 kits)

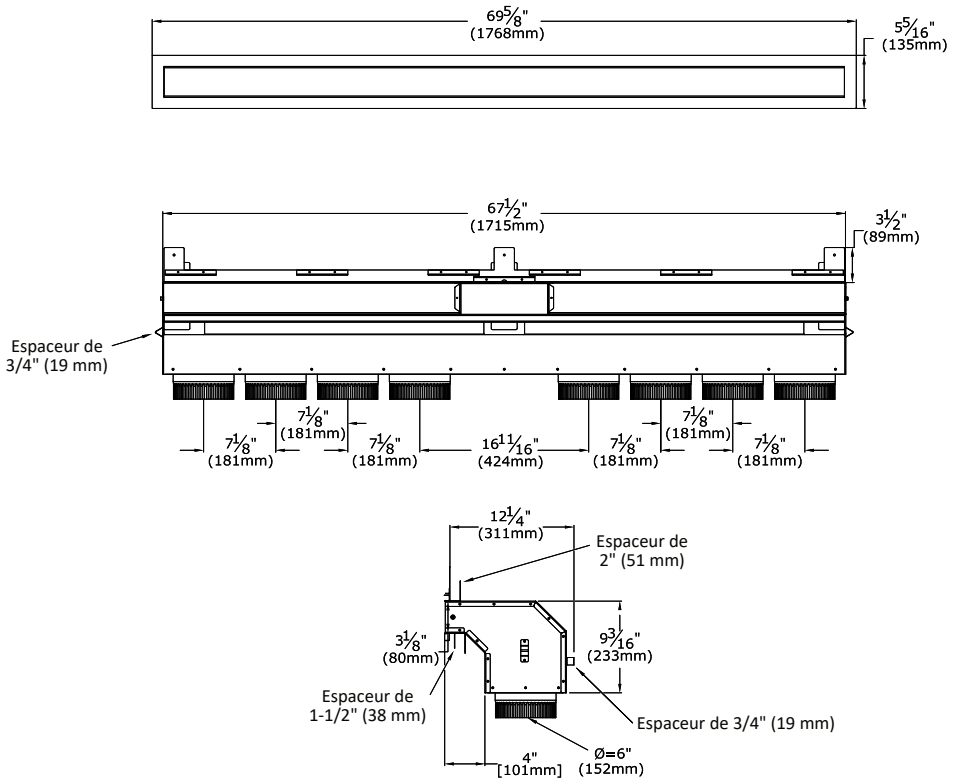

Figure 3.6 - Vue d'ensemble du kit KZK-068

3.3.2 Installation du KZK de façade (suite)

Les figures ci-dessous concernent l'encadrement du KZK de façade. La Figure 3.7 montre l'ouverture encadrée du plénum du KZK. La Figure 3.8 indique les dimensions et dégagements d'encadrement.

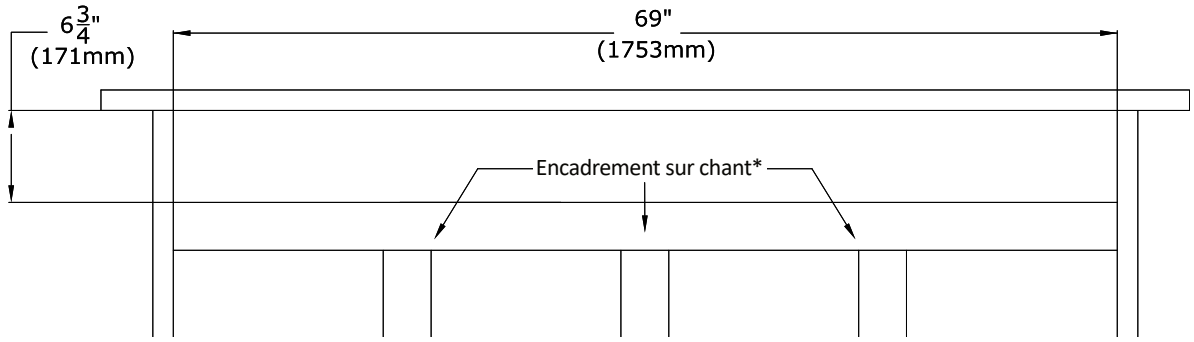

Figure 3.7 - KZK de façade - Ouverture encadrée du plénum

** Montants et traverses d'encadrement posés sur chant (face étroite des colombages)*

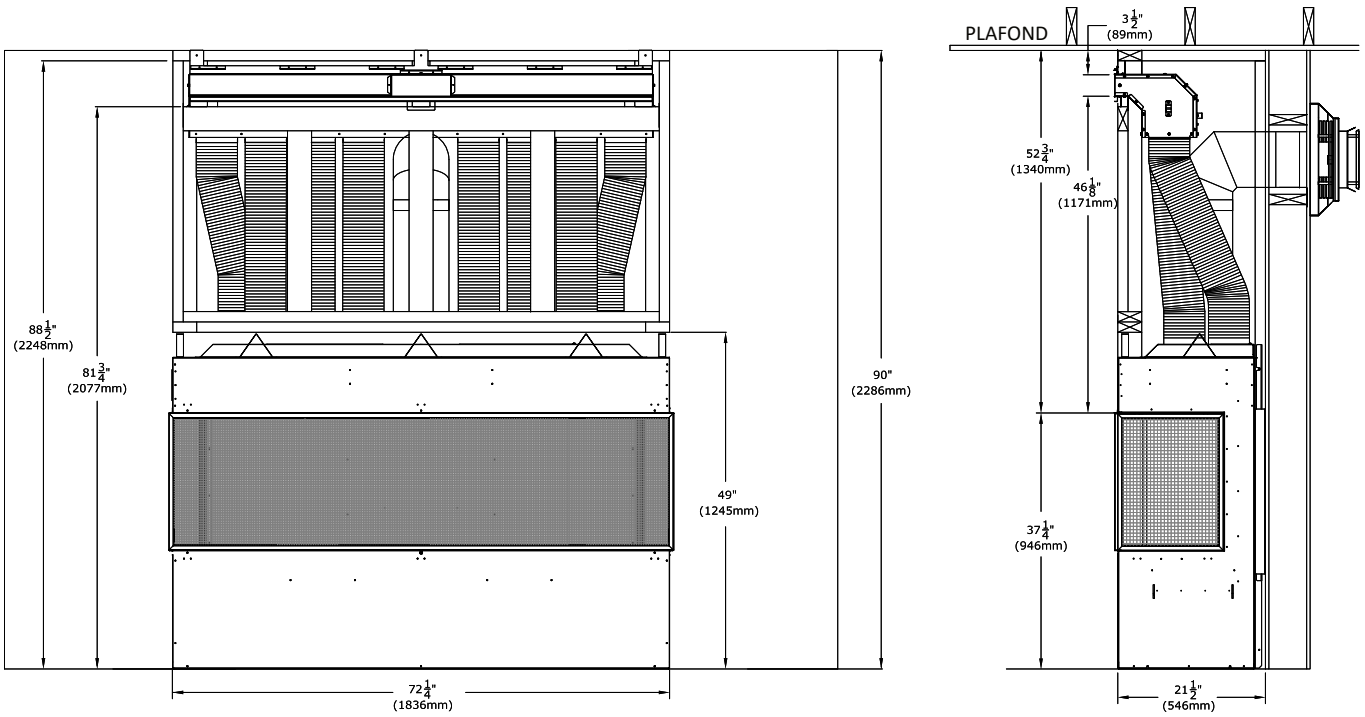

Figure 3.8 - Encadrement du plénum (enceinte de hauteur minimum)

3.3.2 Installation du KZK de façade (suite)

La Figure 3.9 ci-dessous montre les options de finition autour de l'ouverture de sortie d'air chaud du plénum du KZK de façade.

- L'image de gauche montre un matériau de façade tel le gyproc (cloison sèche) installé jusqu'à la limite des espaceurs (languettes de dégagement) autour de l'ouverture de sortie d'air du plénum. Installez la garniture de sortie d'air du KZK pour couvrir le bord du matériau de finition.
- L'image de droite montre un matériau de finition incombustible, tel la tuile, qui arrive jusqu'à l'ouverture de sortie d'air du plénum.

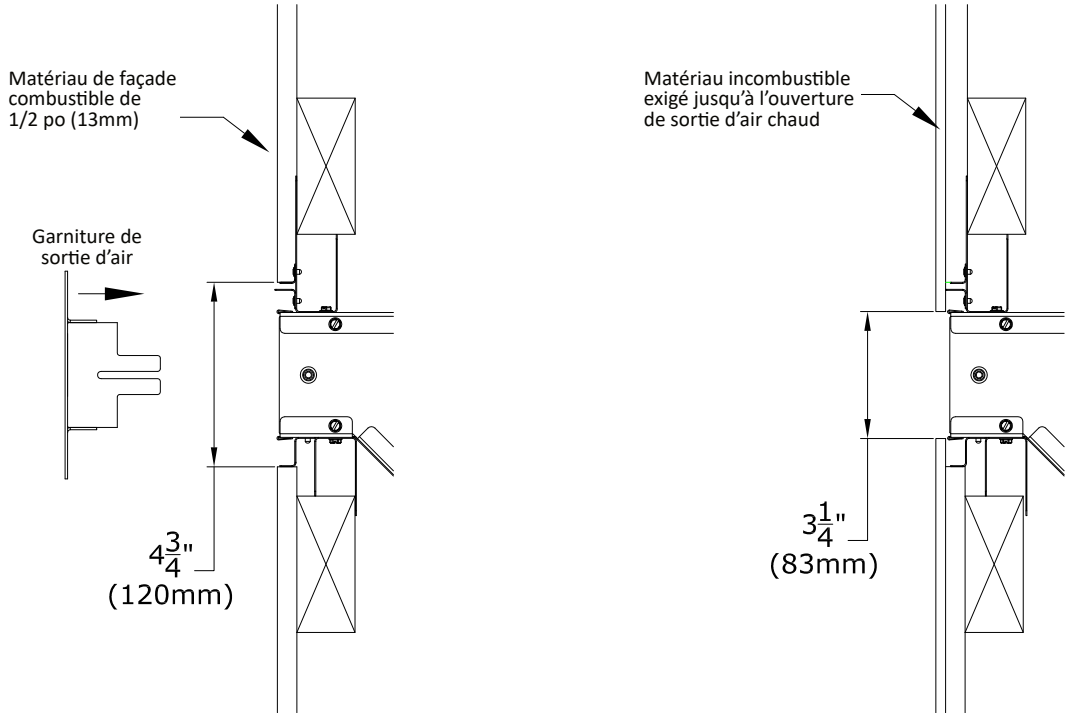

Figure 3.9 - Ouverture de sortie d'air du plénum du KZK (Options de finition)

3.3.3 Installation du KZK latéral - Pièce nº KZK-1616

Cette section décrit les exigences d'installation du KZK latéral (en option) pour refroidir l'enceinte du foyer.

Contenu du kit

TOUTES les pièces du kit doivent être installées.

- (2) plénums de 16 po
- (2) grilles de sortie d'air des plénums
- (16) collets de 6 po - (8) collets se fixent au bas des plénums; (8) collets se fixent sur le dessus du foyer.

Items additionnels requis

- (2) kits KZK-410-6 (vendus séparément). Si vous installez les plénums à moins de 10 pieds (3,05 m) au-dessus du foyer, utilisez (2) kits KZK-410-6.

Items en option

Si vous installez les plénums à une hauteur de 10 à 20 pieds (3,05 à 6,10 m) au-dessus du foyer, vous aurez besoin de (4) kits KZK-410-6 et de (2) kits de coupleurs KZK-CPL6. Les (2) kits de coupleurs KZK-CPL6 (vendus séparément) incluent les coupleurs de 6 po pour raccorder (rallonger) les conduits de (4) kits KZK-410-6.

Installation des plénums

- ***IMPORTANT:*** *Les conduits d'air horizontaux doivent être installés avec une pente montante.*
- ***IMPORTANT:*** *Un dégagement de 1/2 po (13 mm) autour des conduits d'air chaud doit être maintenu.*
- Utilisez (2) kits KZK-410-6 (ou des Conduits d'air homologués UL-181 de Classe 0) pour raccorder les plénums au foyer.
- Hussong Mfg. exige des conduits d'air homologués UL-181 de Classe 0 pour raccorder les plénums au foyer.
- Longueur maximum des conduits d'air chaud : 20 pieds (6,10 m).

(8) sections de 10 pieds x 6 po de conduit flexible en aluminium homologué UL-181 - Conduits d'air de Classe 0 (vendu séparément)

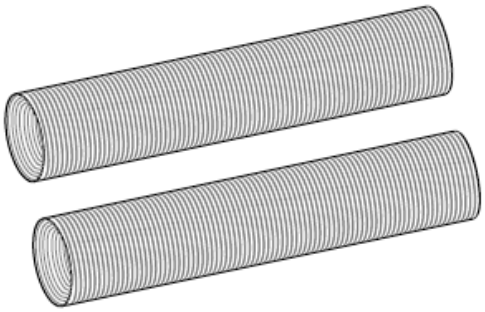

Figure 3.10 - Kit KZK-410-6 (minimum requis: 2 kits)

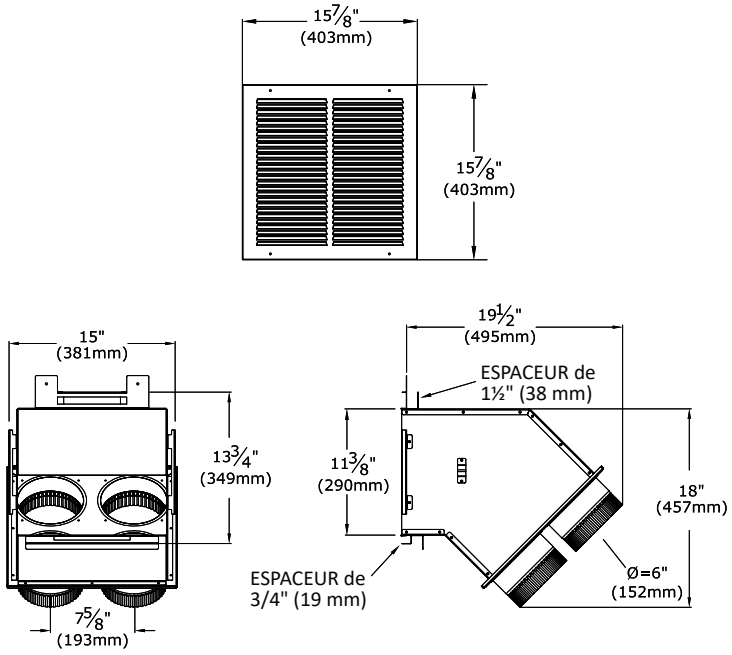

Figure 3.11 - Vue d'ensemble du kit KZK-1616

3.3.3 Installation du KZK latéral (suite) - Ouvertures de sortie d'air

Cette page concerne l'encadrement du KZK latéral. La Figure 3.12 montre l'encadrement d'ouverture de sortie d'air des plénums du KZK latéral.

IMPORTANT: Le schéma ci-dessous montre une flèche pointant vers le trait hachuré le long du colombage d'encadrement arrière (montant vertical). Vous devez entailler 1/2 po (13 mm) de ce colombage (montant) pour pouvoir insérer le KZK latéral.

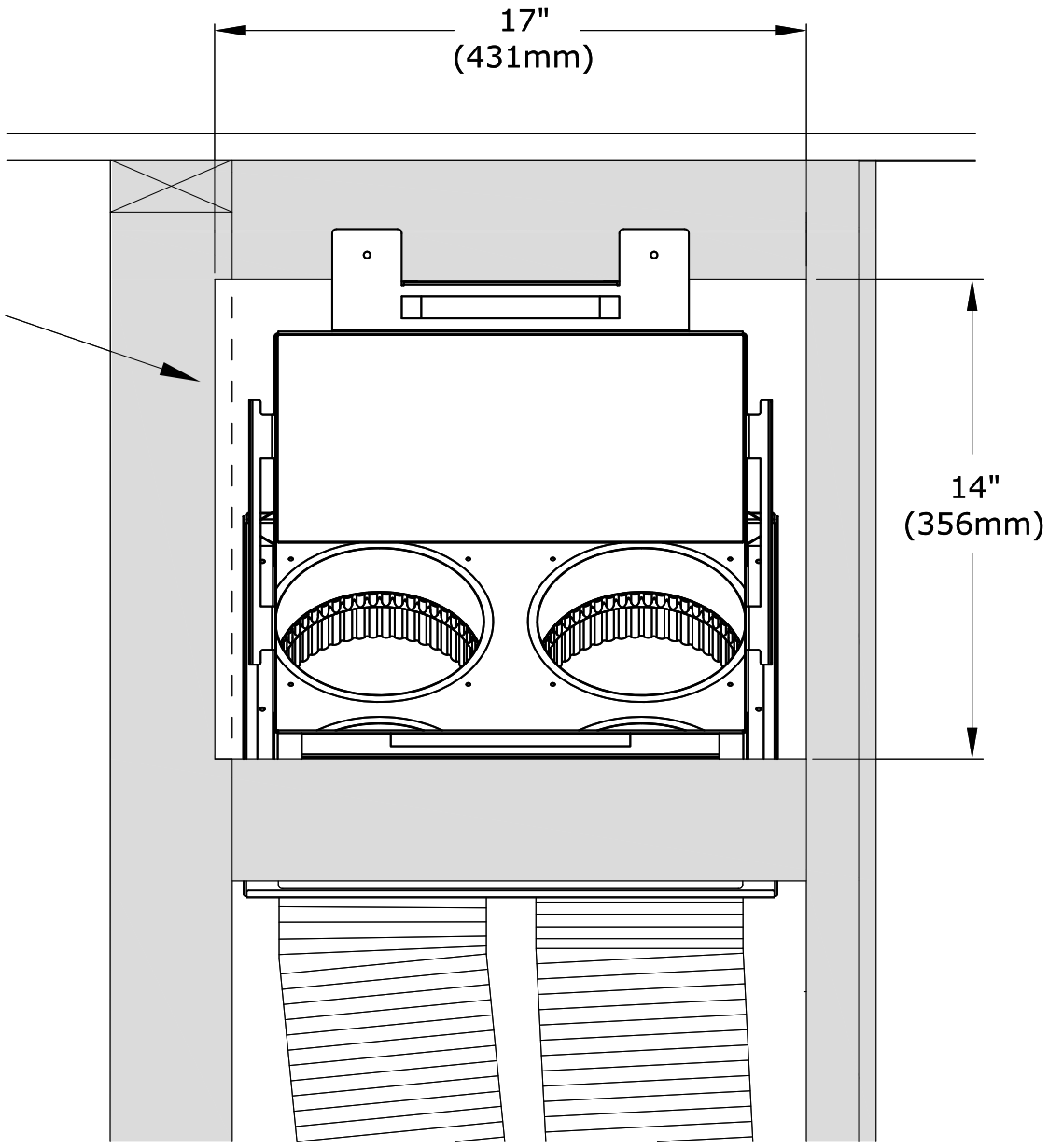

Figure 3.12 - KZK latéral - Encadrement des ouvertures de sortie d'air des plénums

3.3.3 Installation du KZK latéral (suite) - Ouvertures de sortie d'air

Cette page concerne l'encadrement du KZK latéral. La Figure 3.13 montre l'encadrement du plénum avec une enceinte de hauteur minimum.

La Figure 3.14 montre un matériau de façade combustible tel le gyproc (cloison sèche) installé jusqu'à la limite des espaceurs (languettes de dégagement) autour des ouvertures des plénums. Installez les grilles de sortie d'air du KZK pour couvrir le bord du matériau de finition.

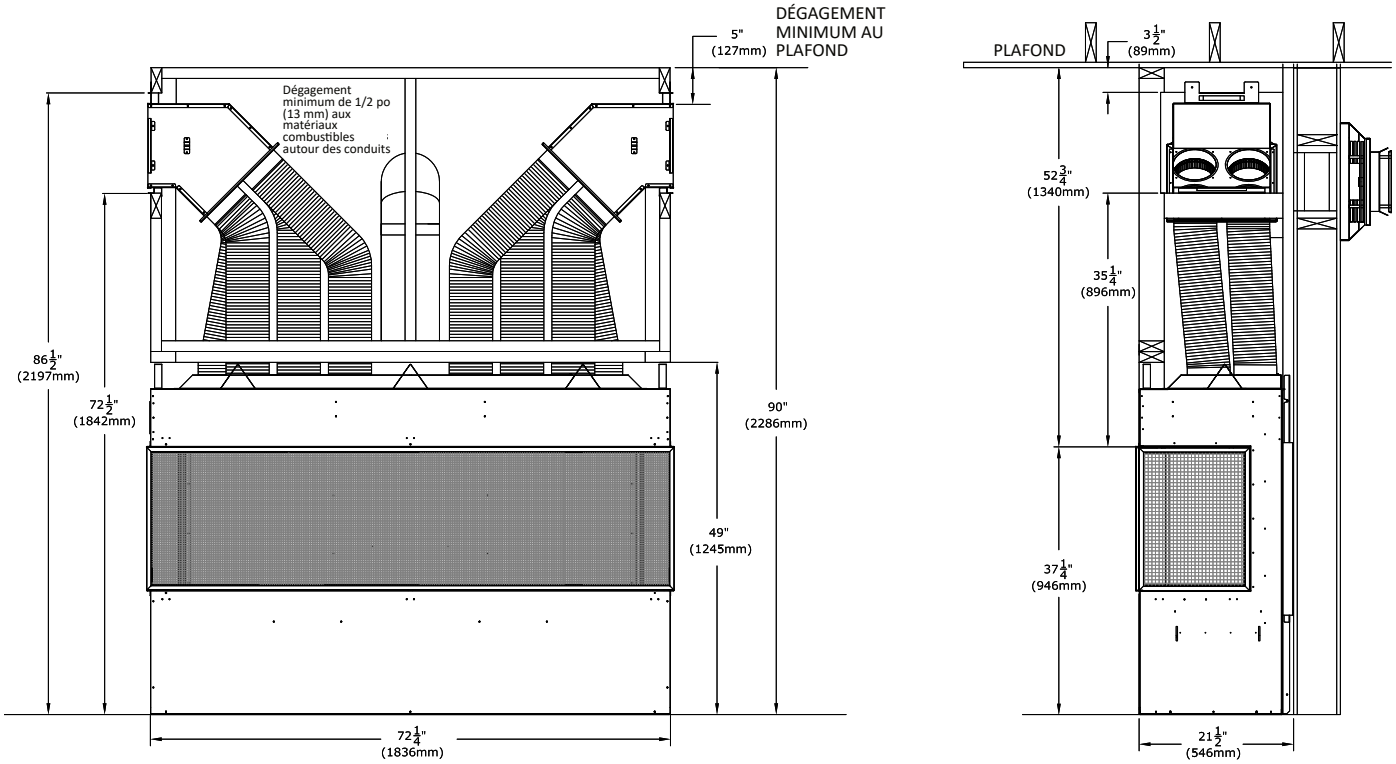

Figure 3.13 - Encadrement du plénum avec enceinte de hauteur minimum

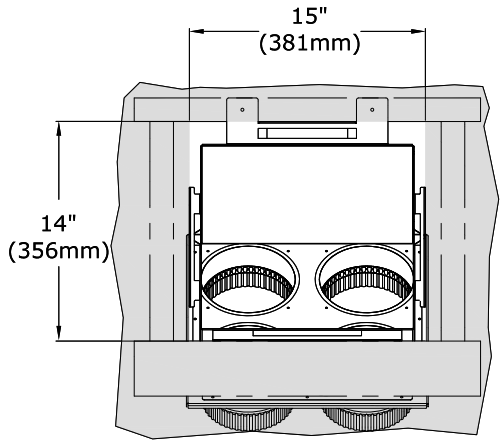

Figure 3.14 - Finition des ouvertures de sortie d'air du KZK latéral

3.3.4 Installation avec cavité ventilée - Vue d'ensemble

1. Retirez les (2) couvercles rectangulaires situés sur le dessus du foyer, tel que montré à la Figure 3.15. Jetez ces (2) couvercles.
2. Insérez le foyer dans l'ouverture encadrée.
3. Fabriquez l'encadrement de l'ouverture encadrée pour l'option de cavité ventilée de votre choix, tout en maintenant les dégagements minimums requis aux matériaux combustibles.

Installation du foyer à trois faces vitrées (panoramique) - Ces couvercles doivent être retirés pour toutes les options de cavité ventilée montrées aux Sections 3.3.5, 3.3.6 et 3.3.7.

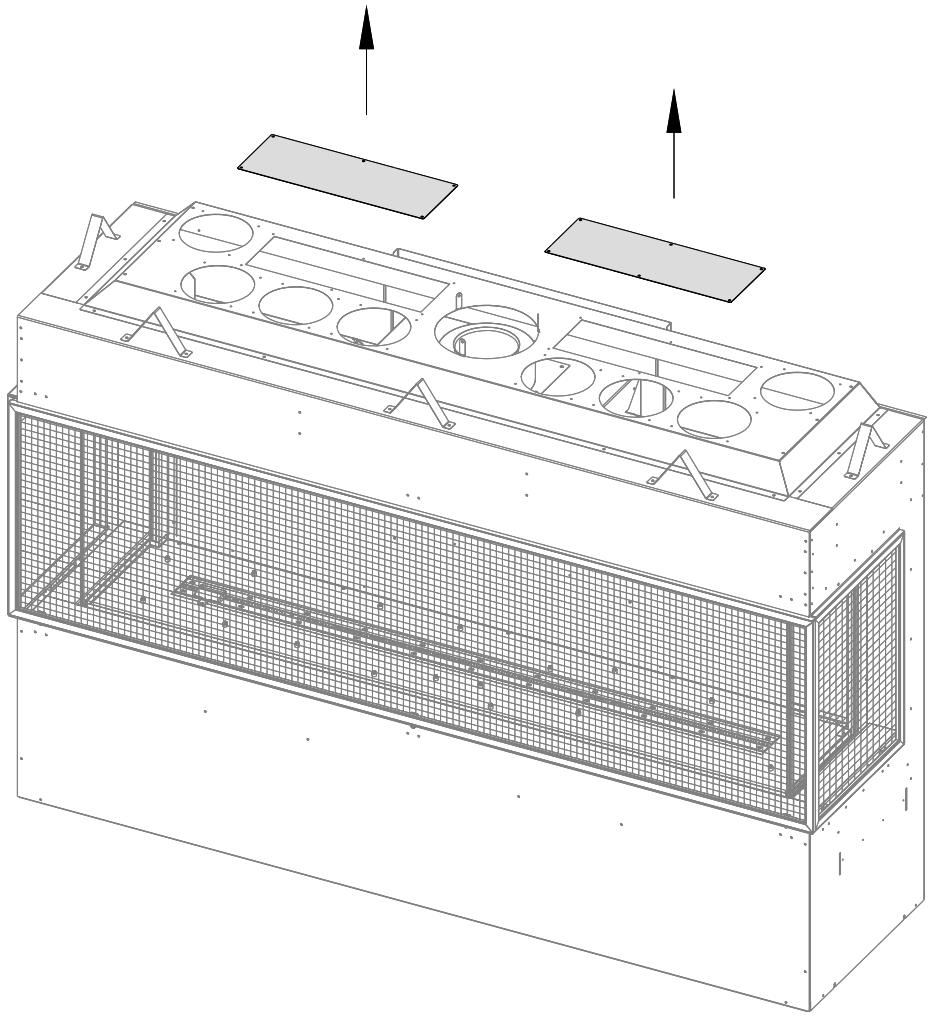

Figure 3.15 - Retrait des couvercles rectangulaires pour la cavité ventilée

3.3.5 Cavité ventilée - Sorties d'air aux 3 côtés de l'enceinte

La figure ci-dessous montre les exigences minimums des ouvertures de sortie d'air chaud, lorsqu'elles sont situées aux 3 côtés de l'enceinte du foyer.

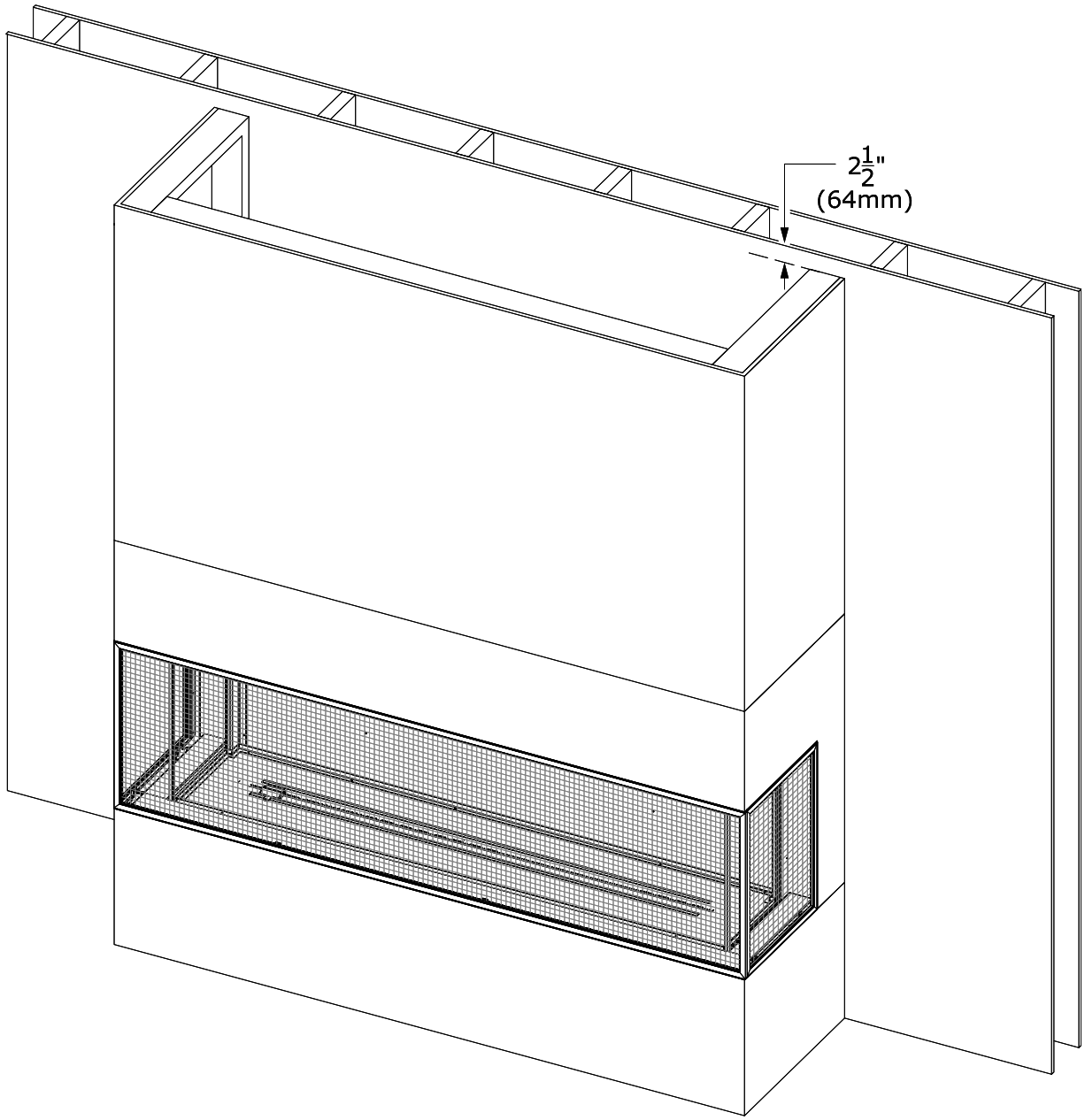

Figure 3.16 - Cavité ventilée - Sorties d'air aux 3 côtés de l'enceinte

3.3.5 Cavité ventilée - Sorties d'air aux 3 côtés de l'enceinte (suite)

Les figures de cette page montrent comment on peut dissimuler visuellement les ouvertures de sortie d'air chaud, pour un design plus esthétique. La Figure 3.17 montre l'utilisation de moulures couronnées. La Figure 3.18 montre des sorties d'air en saillie.

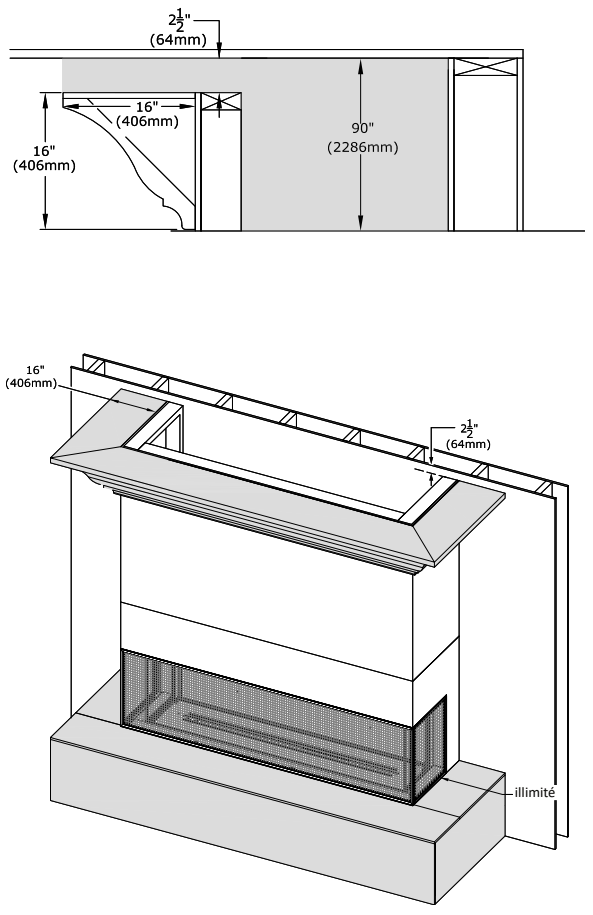

Figure 3.17 - Sorties d'air à moulure couronnée aux 3 côtés d'une cavité ventilée

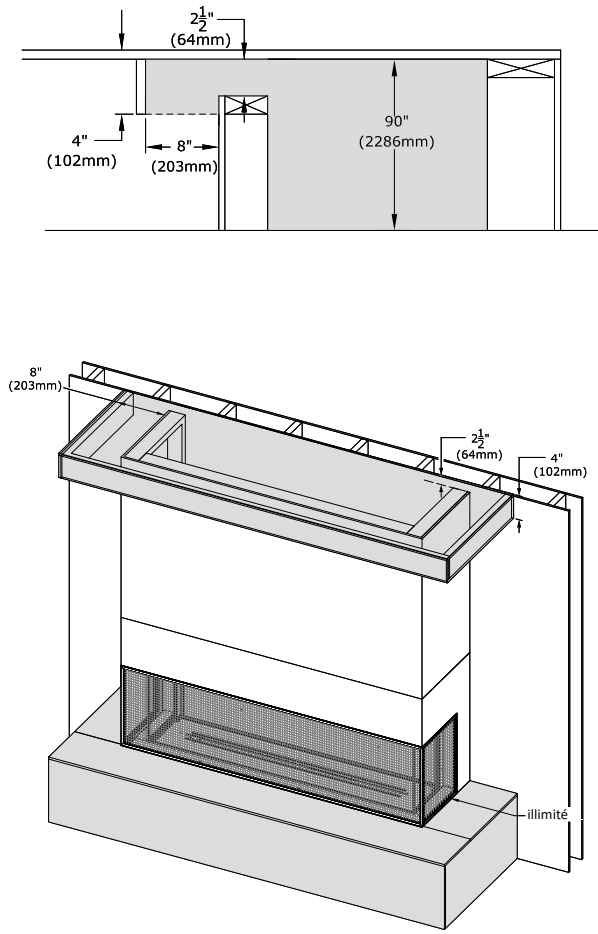

Figure 3.18 - Sorties d'air en saillie aux 3 côtés d'une cavité ventilée

3.3.6 Cavité ventilée - Sortie d'air à l'avant de l'enceinte

La figure ci-dessous montre l'exigence minimum de l'ouverture de sortie d'air chaud, lorsque celle-ci est située uniquement à l'avant de l'enceinte du foyer.

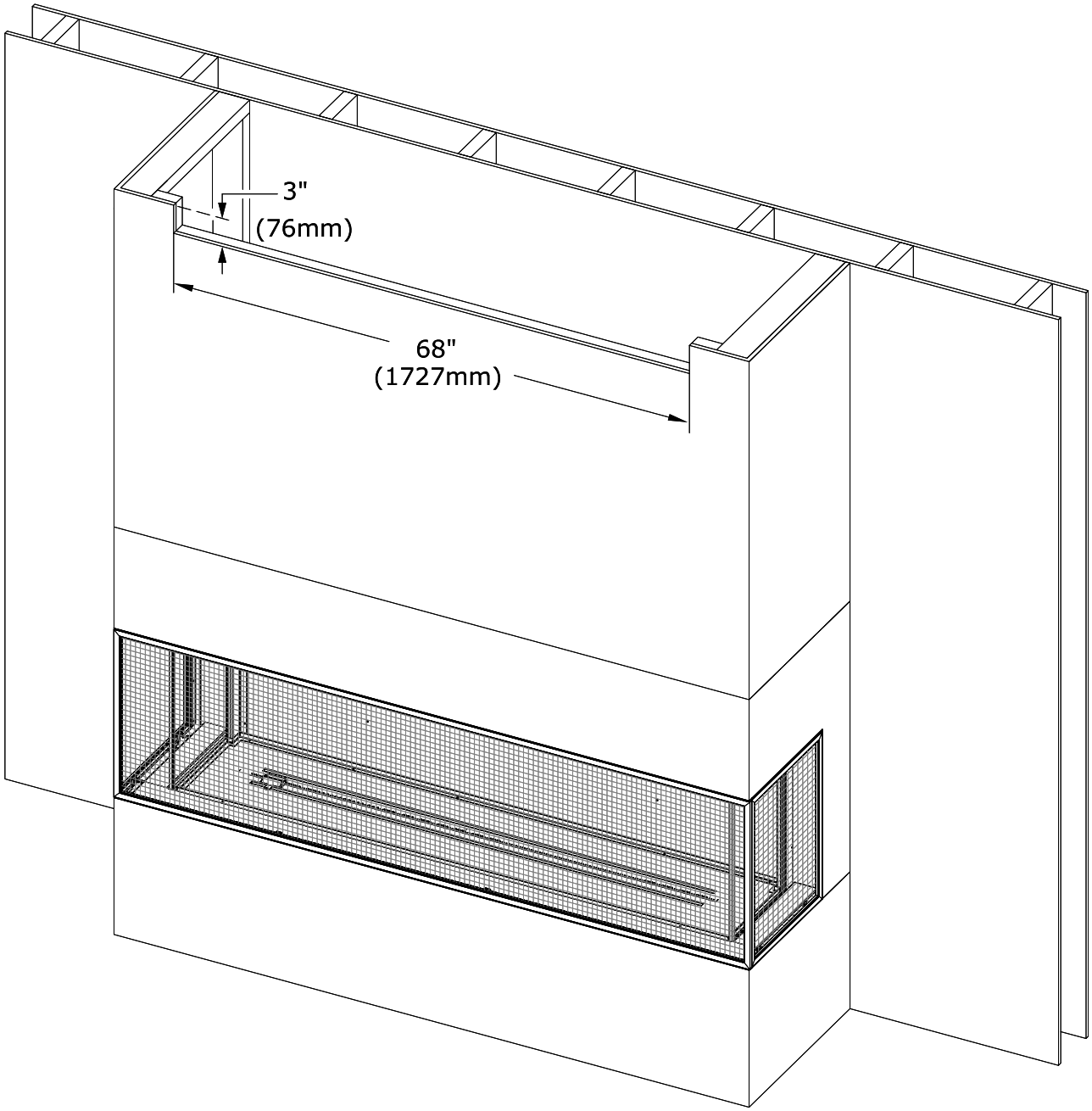

Figure 3.19 - Cavité ventilée - Sortie d'air à l'avant de l'enceinte

3.3.6 Cavité ventilée - Sortie d'air à l'avant de l'enceinte (suite)

Les figures de cette page montrent comment on peut dissimuler visuellement les ouvertures de sortie d'air chaud, pour un design plus esthétique. La Figure 3.20 montre l'utilisation de moulures couronnées. La Figure 3.21 montre une sortie d'air en saillie.

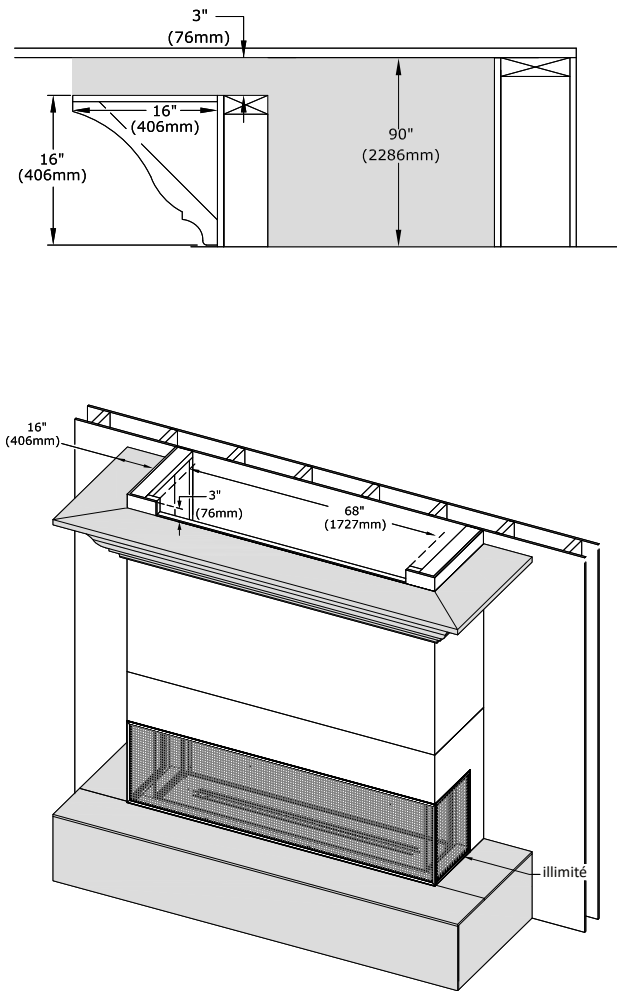

Figure 3.20 - Moulure couronnée - Cavité ventilée à l'avant

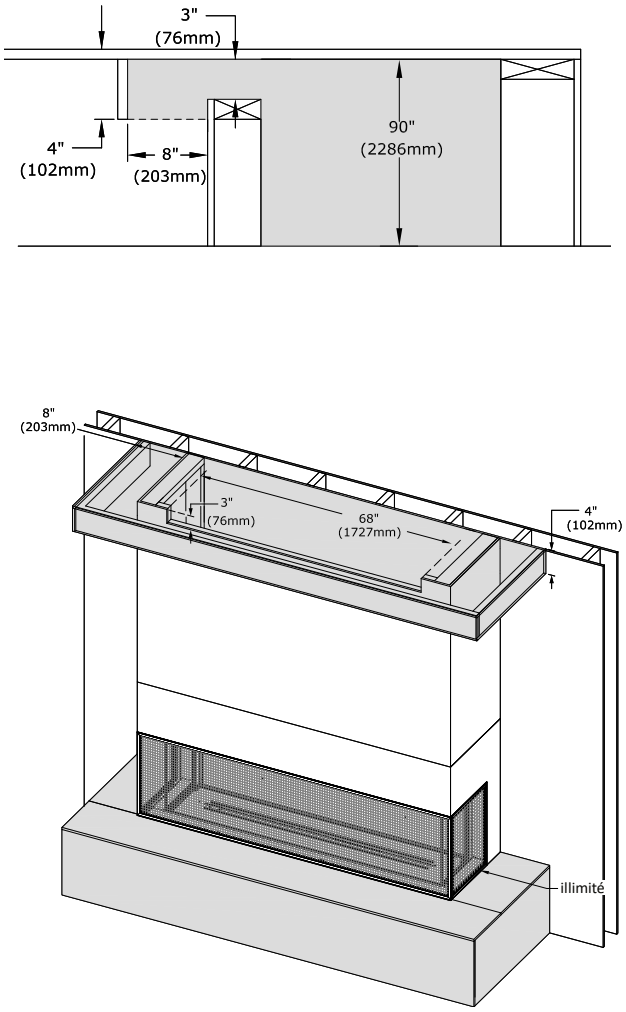

Figure 3.21 - Sortie d'air en saillie - Cavité ventilée à l'avant

3.3.7 Cavité ventilée - Sorties d'air chaud par les ouvertures latérales de l'enceinte

Voir cette section pour l'option d'une cavité ventilée avec sorties d'air chaud par les côtés de l'enceinte. Cette section présente les exigences d'installation minimums. La figure ci-dessous montre les ouvertures latérales de sortie d'air. Vous devez commander la pièce nº KZK-SPG3 pour les grilles latérales approuvées. Les lames inclinées des grilles doivent être dirigées vers le bas.

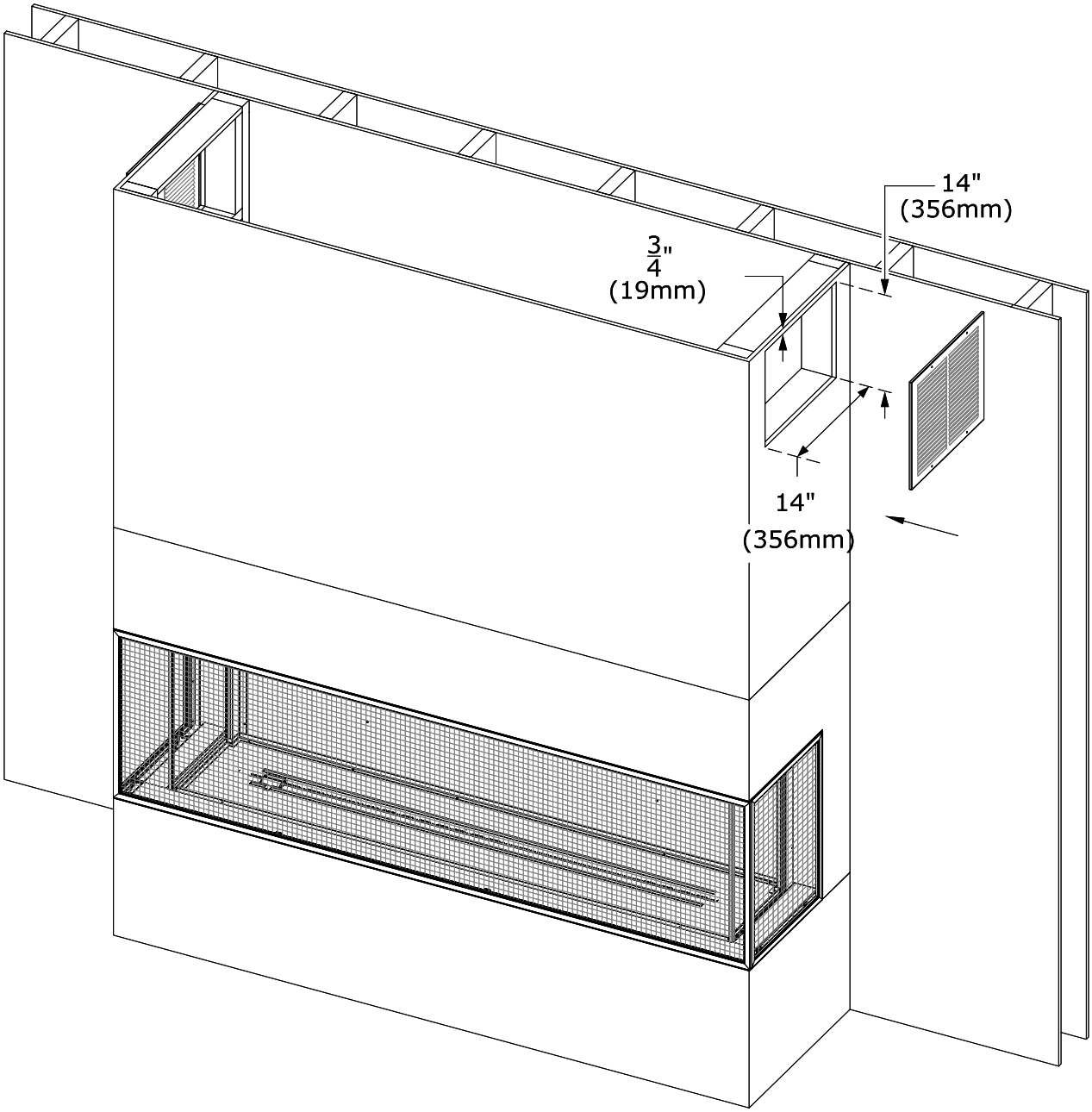

Figure 3.22 - Sorties d'air chaud par les ouvertures latérales

3.4 Projections d'enceinte (avant/côtés), du manteau et de l'âtre pour les options KZK (kit Komfort Zone)

N**OTE:** Un maximum de 16 po (406 mm) de projection totale est permis en additionnant les projections respectives du manteau et de l'enceinte du foyer (pour tous matériaux, combustibles et/ou incombustibles). Exemple: Une enceinte incombustible ayant une projection de 10 (254 mm) à l'avant du foyer limiterait le manteau à 6 po (152 mm) de projection maximum, pour ne pas dépasser la limite maximum de projection totale de 16 po (406 mm).

3.4.1 Exigences pour manteau et extension d'âtre combustibles

AVERTISSEMENT: Tous les dégagements minimums exigés aux matériaux combustibles DOIVENT être maintenus.

- **Projection du manteau combustible:** Comme la Figure 3.23 l'indique, un manteau ayant 6 po (152 mm) de projection maximum peut commencer à 2 po (51 mm) au-dessus des bords de finition supérieurs situés à l'avant et aux cotés du foyer. La projection du manteau peut augmenter de 1 po (25 mm) pour chaque pouce (25 mm) de hauteur additionnelle, à partir d'un manteau de 6 po (152 mm).
- **Projection d'enceinte combustible:** Non permis.
- **Extension d'âtre combustible**: Une extension d'âtre combustible peut avoir une projection illimitée et peut être surélevée jusqu'au bord de finition inférieur du foyer. Voir la Figure 3.23.

3.4.2 Exigences pour manteau et projection d'enceinte incombustibles

- **Projection du manteau incombustible:** Un manteau incombustible ayant 16 po (406 mm) de projection maximum peut commencer à 0 po (0 mm) des bords de finition supérieurs et latéraux situés à l'avant et au coté du foyer. Voir les Figures 3.24 et 3.25.
- **Projection d'enceinte incombustible:** Une enceinte de foyer en matériaux incombustibles ayant une projection maximum de 16 po (406 mm) peut être installés à 0 po (0 mm) des bords de finition supérieurs et latéraux situés à l'avant et au coté du foyer. Voir les Figures 3.24 et 3.25.

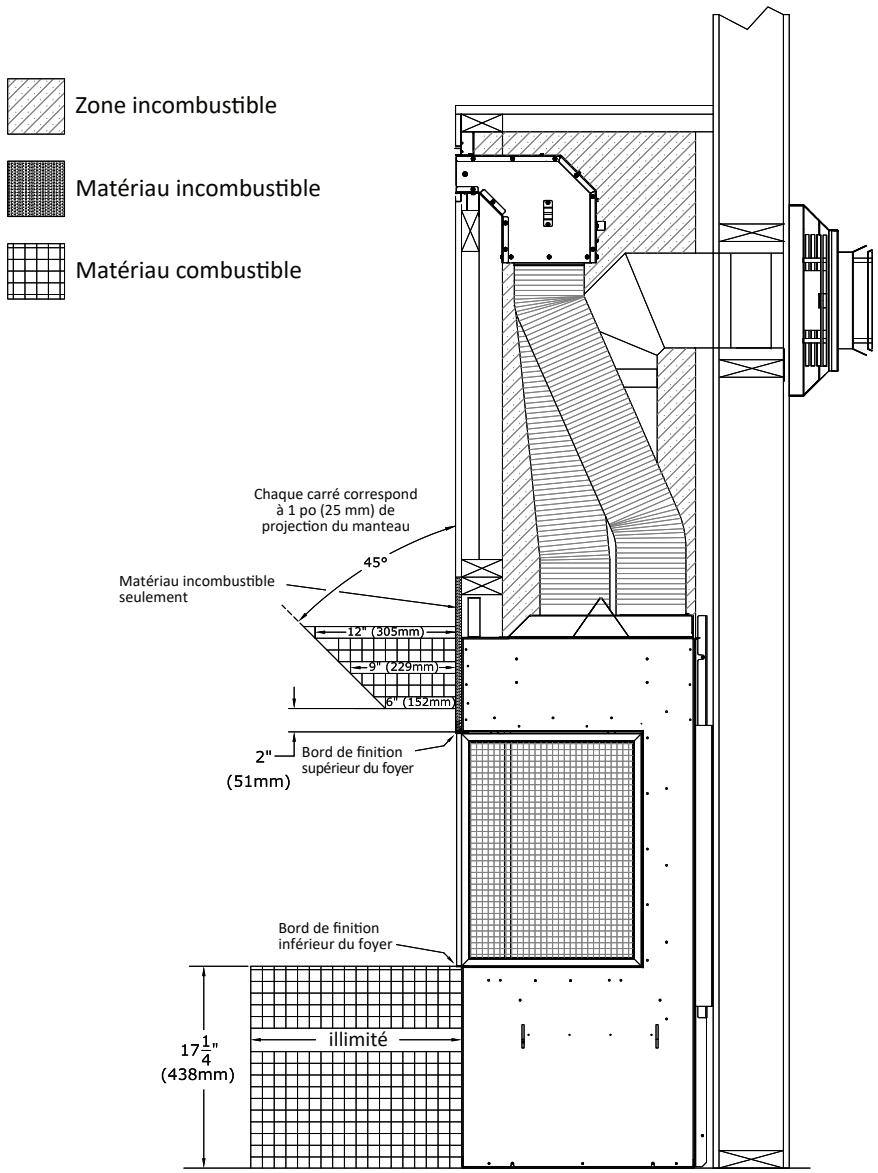

Figure 3.23 - Projections du manteau et de l'extension d'âtre

3.4 Projections d'enceinte (avant/côtés), du manteau et de l'âtre pour les options KZK (suite)

La Figure 3.24 montre le kit KZK installé dans une projection d'enceinte incombustible ayant 16 po (406 mm) de projection à l'avant du foyer. Cette projection de 16 po (406 mm) peut aussi s'appliquer à une projection d'enceinte incombustible aux côtés du foyer.

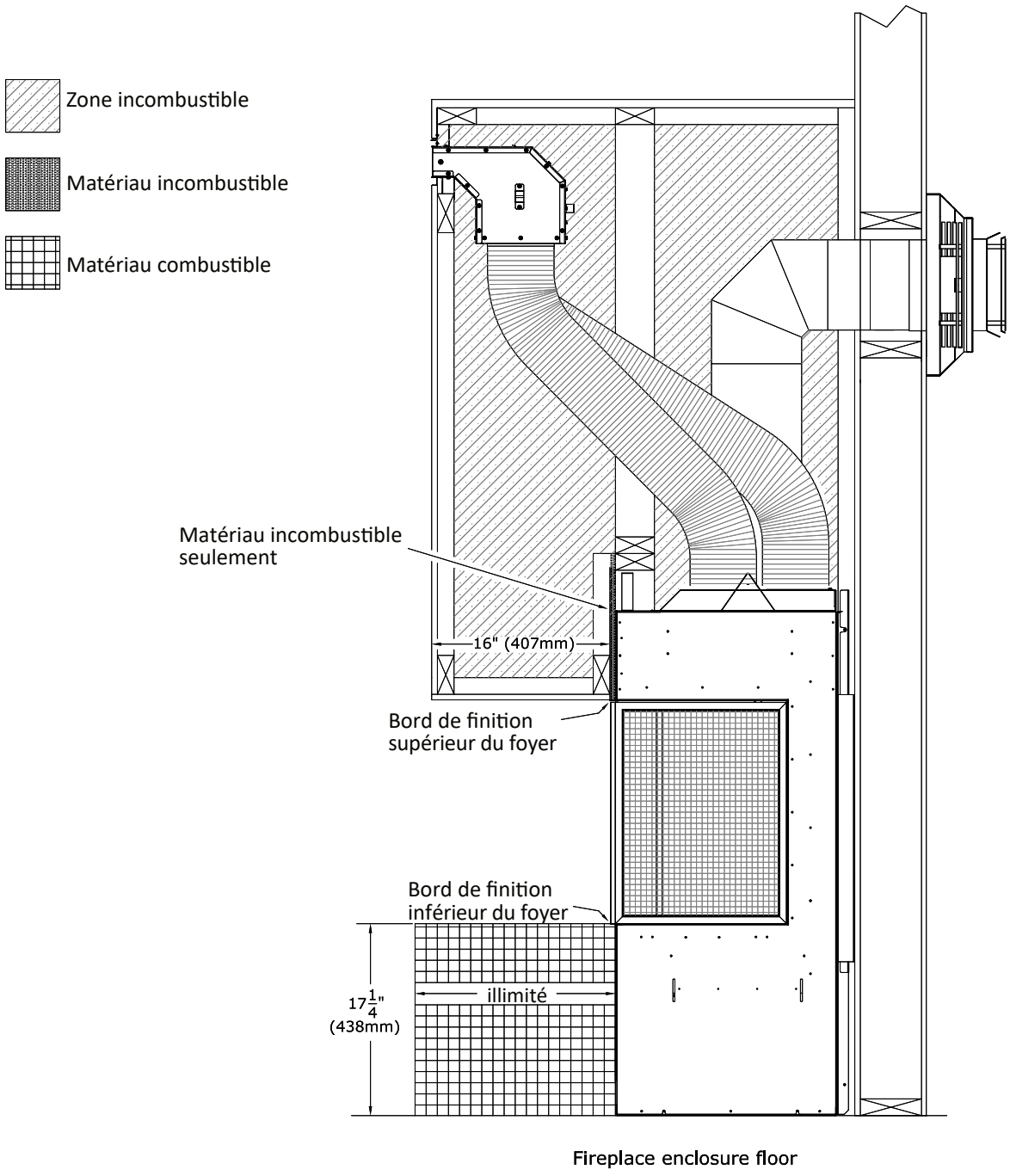

Figure 3.24 - Projections d'enceinte et de l'âtre à l'avant

3.4 Projections d’enceinte (avant/côtés), du manteau et de l’âtre pour les options KZK (suite)

L’image ci-dessous montre les exigences de matériaux incombustibles pour les projections d’enceinte (à l’avant et aux côtés du foyer) ne dépassant pas 16 po (406 mm) de projection, avec une extension d’âtre combustible illimitée.

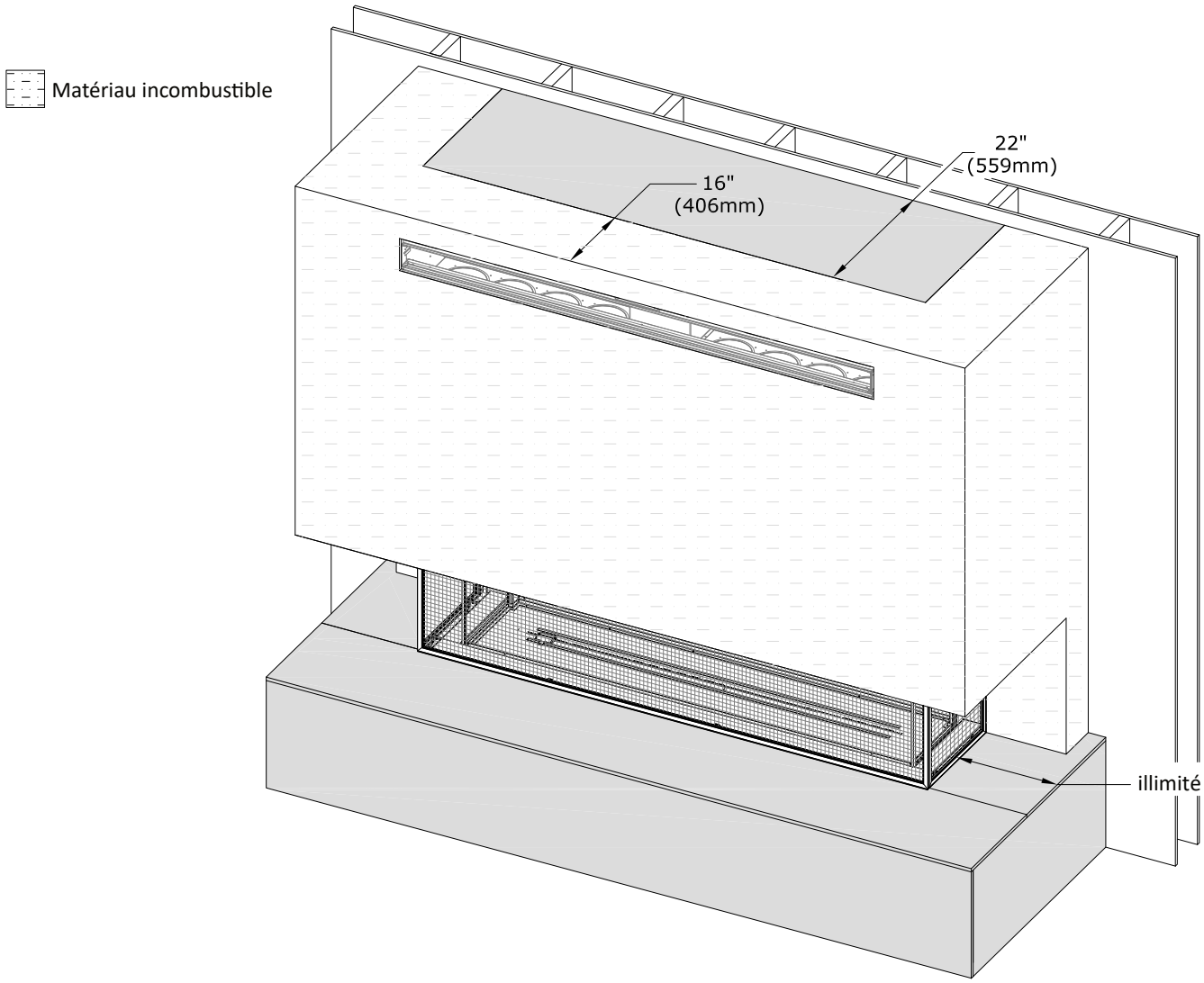

Figure 3.25 - Projections d’enceinte à l’avant et aux côtés du foyer

3.4.3 Comment construire une projection d’enceinte avec un kit KZK

Cette section présente une vue d’ensemble des étapes pour construire une projection d’enceinte en utilisant un kit KZK. La Figure 3.26 montre un kit KZK de façade (KZK-068), mais ceci peut aussi bien s’appliquer à un kit KZK latéral (KZK-1616). L’enceinte du foyer n’a PAS besoin d’être scellée séparément de la projection de façade, car en se réchauffant, l’air va monter à travers les conduits d’air chaud du kit KZK et sortir par le(s) plénum(s) du kit KZK.

- Fabriquez l’encadrement d’enceinte au-dessus du foyer (image supérieure gauche).
- Puis, faites l’encadrement de la section d’enceinte en projection en utilisant des matériaux incombustibles, et installez le kit KZK (image supérieure droite).
- Les matériaux de façade et de finition incombustibles sont seulement exigés pour la projection de l’enceinte (image du bas).

IMPORTANT: Maintenez un dégagement de 1/2 po (13 mm) entre les conduits d’air du kit KZK et tout matériau combustible.

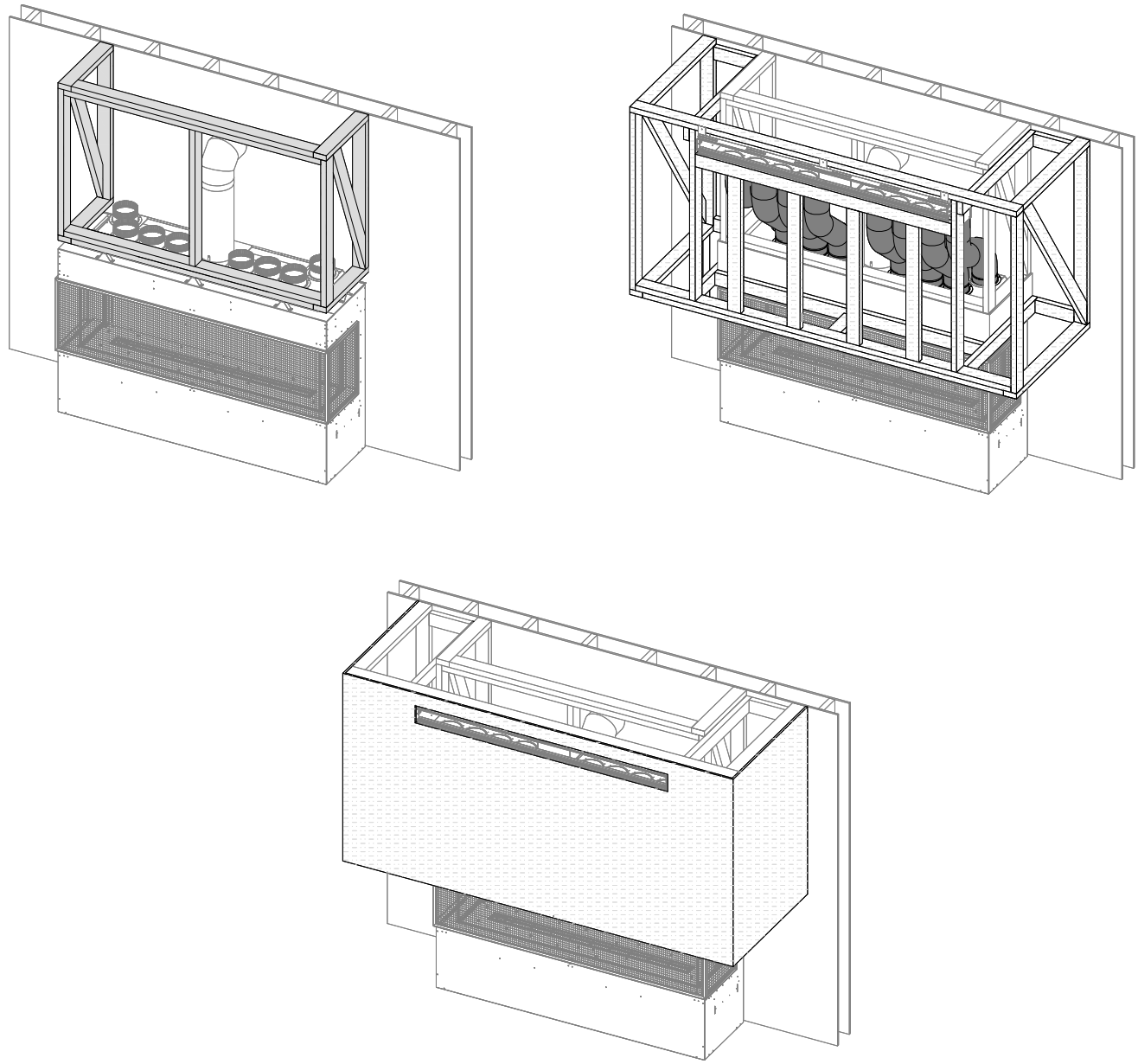

Figure 3.26 - Construction d’une projection d’enceinte avec kit KZK

3.5 Projections d'enceinte (avant/côtés), du manteau et de l'âtre pour les options de cavité ventilée

N**OTE:** Un maximum de 16 po (406 mm) de projection totale est permis en additionnant les projections respectives du manteau et de l'enceinte du foyer (pour tous matériaux, combustibles et/ou incombustibles). Exemple: Une enceinte incombustible ayant une projection de 10 (254 mm) à l'avant du foyer limiterait le manteau à 6 po (152 mm) de projection maximum, pour ne pas dépasser la limite maximum de projection totale de 16 po (406 mm).

3.5.1 Exigences pour manteau et extension d'âtre combustibles

AVERTISSEMENT: Tous les dégagements minimums exigés aux matériaux combustibles DOIVENT être maintenus.

- **Projection du manteau combustible:** Comme la Figure 3.27 l'indique, un manteau ayant 6 po (152 mm) de projection maximum peut commencer à 2 po (51 mm) au-dessus des bords de finition supérieurs situés à l'avant et aux cotés du foyer. La projection du manteau peut augmenter de 1 po (25 mm) pour chaque pouce (25 mm) de hauteur additionnelle, à partir d'un manteau de 6 po (152 mm).
- **Projection d'enceinte combustible:** Non permis.
- **Extension d'âtre combustible:** Une extension d'âtre combustible peut avoir une projection illimitée et peut être surélevée jusqu'au bord de finition inférieur du foyer. Voir la Figure 3.27.

3.5.2 Exigences pour manteau et projection d'enceinte incombustibles

- **Projection du manteau incombustible:** Un manteau incombustible ayant 16 po (406 mm) de projection maximum peut commencer à 0 po (0 mm) des bords de finition supérieurs et latéraux situés à l'avant et au coté du foyer. Voir les Figures 3.28 et 3.29.
- **Projection d'enceinte incombustible:** Une enceinte de foyer en matériaux incombustibles ayant une projection maximum de 16 po (406 mm) peut être installés à 0 po (0 mm) des bords de finition supérieurs et latéraux situés à l'avant et au coté du foyer. Voir les Figures 3.28 et 3.29.

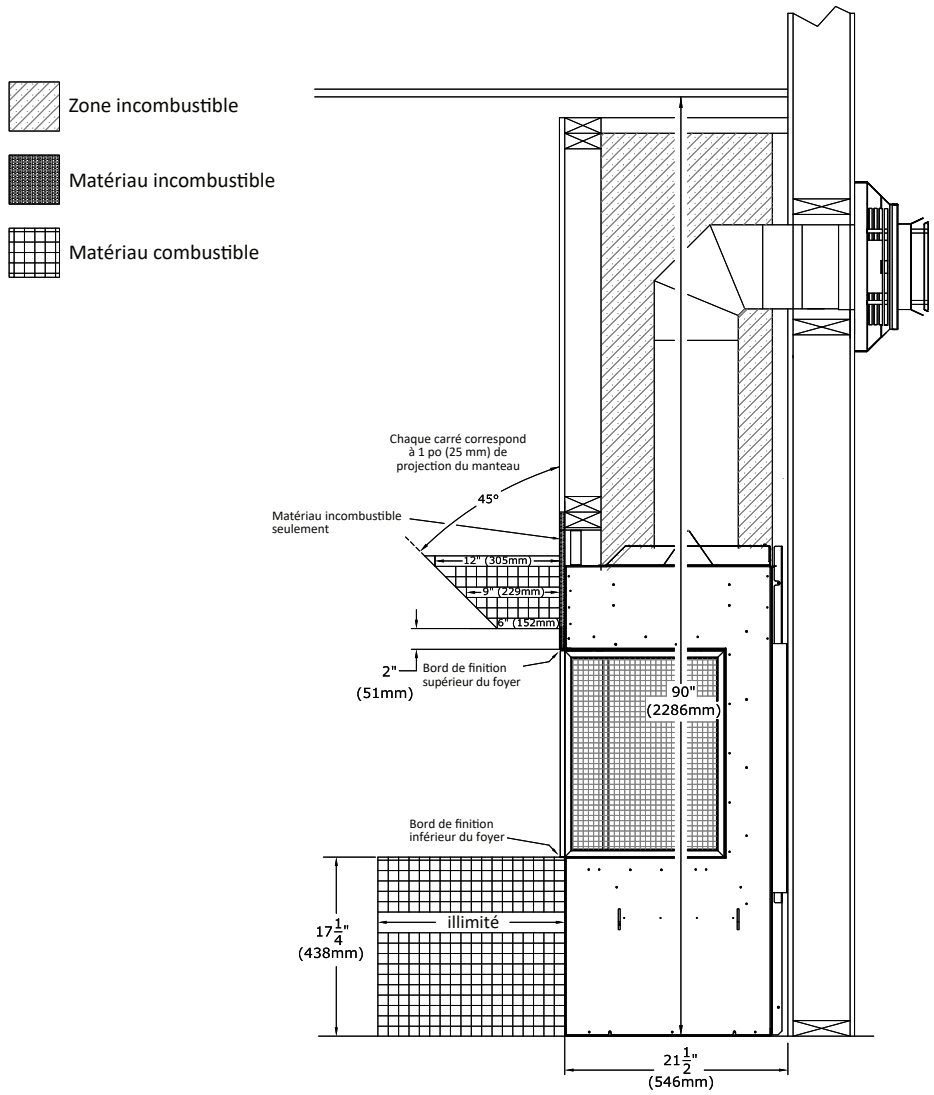

Figure 3.27 - Projections du manteau et de l'extension d'âtre

3.5 Projections d'enceinte (avant/côtés), du manteau et de l'âtre pour les options de cavité ventilée (suite)

La Figure 3.28 montre une projection d'enceinte incombustible de 16 po (406 mm) à l'avant avec cavité ventilée. L'ouverture de sortie d'air chaud au haut de l'enceinte du foyer doit maintenir les dimensions d'ouverture pour l'option de votre choix, pour toute l'enceinte et la projection d'enceinte du foyer. La projection de 16 po (406 mm) en matériau incombustible s'applique aussi à une projection aux côtés du foyer.

IMPORTANT: Les matériaux de façade doivent être installés sur l'enceinte du foyer avant de commencer à construire la projection d'enceinte. C'est important pour assurer un refroidissement par convection efficace du foyer, une fois la projection installée. Voir la Section 3.5.3 qui montre comment construire la projection de l'enceinte. Voir la Section 3.2 pour les exigences des matériaux de façade et de finition incombustibles.

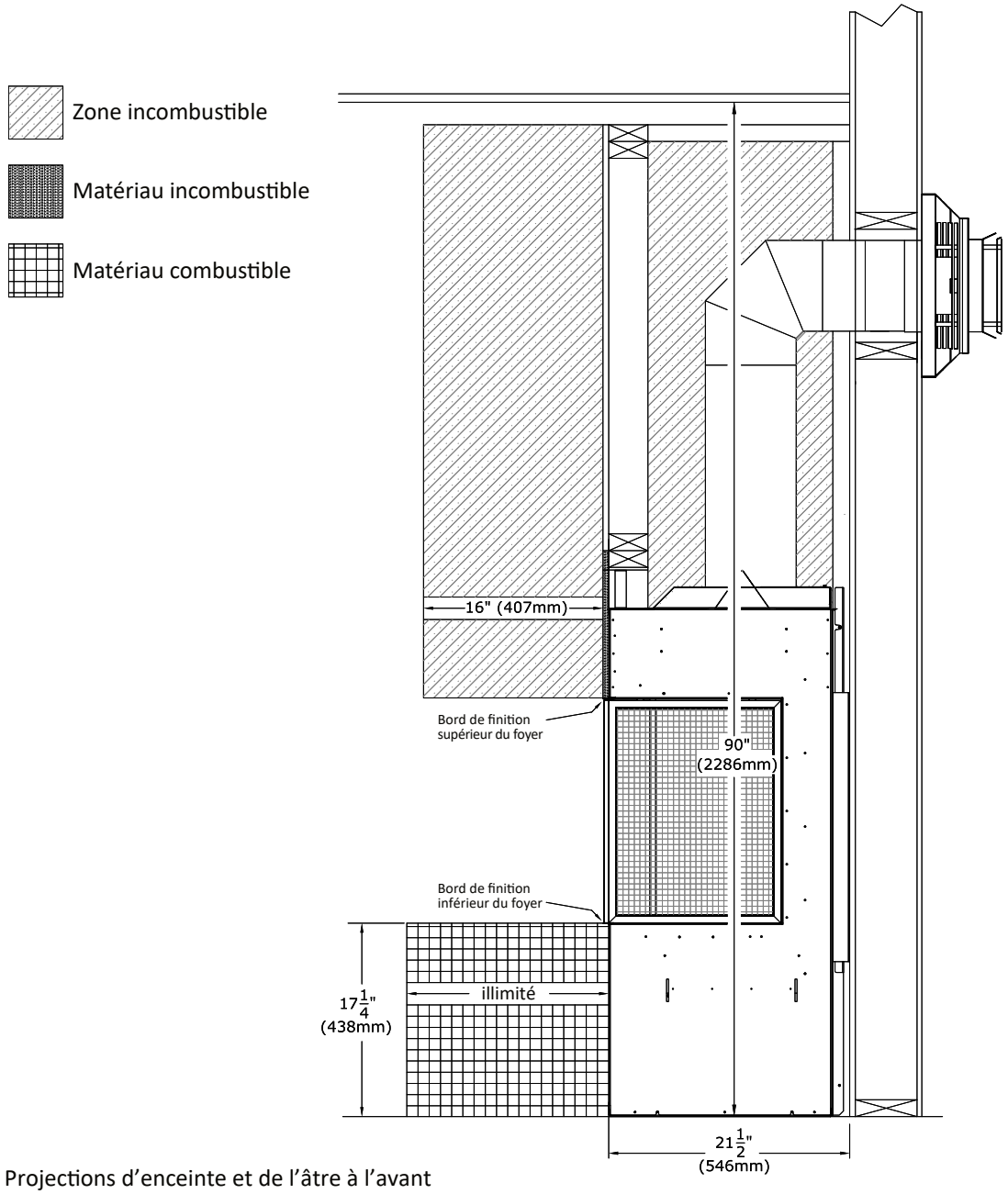

Figure 3.28 - Projections d'enceinte et de l'âtre à l'avant

3.5 Projections d’enceinte (avant/côtés), du manteau et de l’âtre pour les options de cavité ventilée (suite)

L’image ci-dessous montre des projections d’enceinte de 16 po (406 mm) à l’avant et aux côtés du foyer, avec une extension d’âtre combustible illimitée.

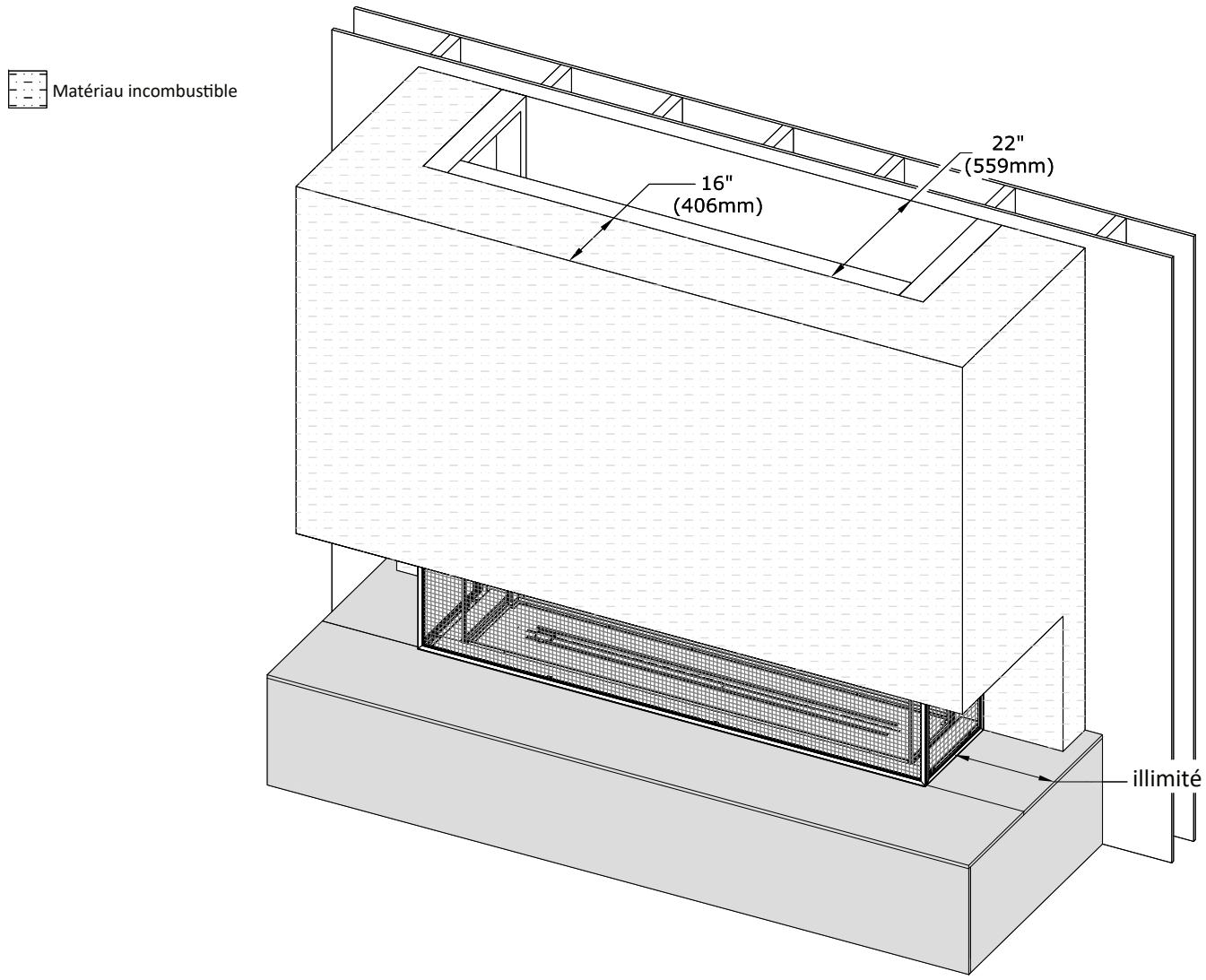

Figure 3.29 - Projections d’enceinte et d’âtre à l’avant et aux côtés

3.5.3 Comment construire une projection d'enceinte avec une cavité ventilée

Cette section présente une vue d'ensemble des étapes pour construire une projection d'enceinte en utilisant une cavité ventilée. Les Figures 3.30 et 3.31 illustrent un exemple de cavité ventilée ouverte aux trois côtés de l'enceinte. Vous devez construire l'enceinte du foyer, puis installer d'abord les matériaux de façade pour assurer une convection d'air de refroidissement efficace à travers l'enceinte du foyer, car l'air entrera par les écrans pare-étincelles et sortira au haut de l'enceinte par l'option d'ouverture de sortie d'air de votre choix. Le refroidissement par convection d'air de l'enceinte du foyer est essentiel.

- Fabriquez l'encadrement de l'enceinte au-dessus du foyer. Installez tous les matériaux de façade couvrant complètement l'enceinte du foyer, de façon à sceller l'enceinte du foyer séparément de la projection de l'enceinte. Vous devez respecter les exigences concernant les matériaux de façade incombustibles, tel qu'indiqué à la Section 3.2.
- Ensuite, fabriquez l'encadrement de la projection d'enceinte et assurez-vous que les ouvertures d'air de la cavité ventilée maintiennent les dimensions d'ouverture exigées. En dernier, installez les matériaux de façade et de finition incombustibles sur la projection d'enceinte. Toute la projection d'enceinte doit être fabriquée avec des matériaux incombustibles. Les dimensions minimums exigées des ouvertures de sortie d'air chaud (selon l'option de votre choix) de l'enceinte initiale du foyer doivent être maintenues pour la projection de l'enceinte.

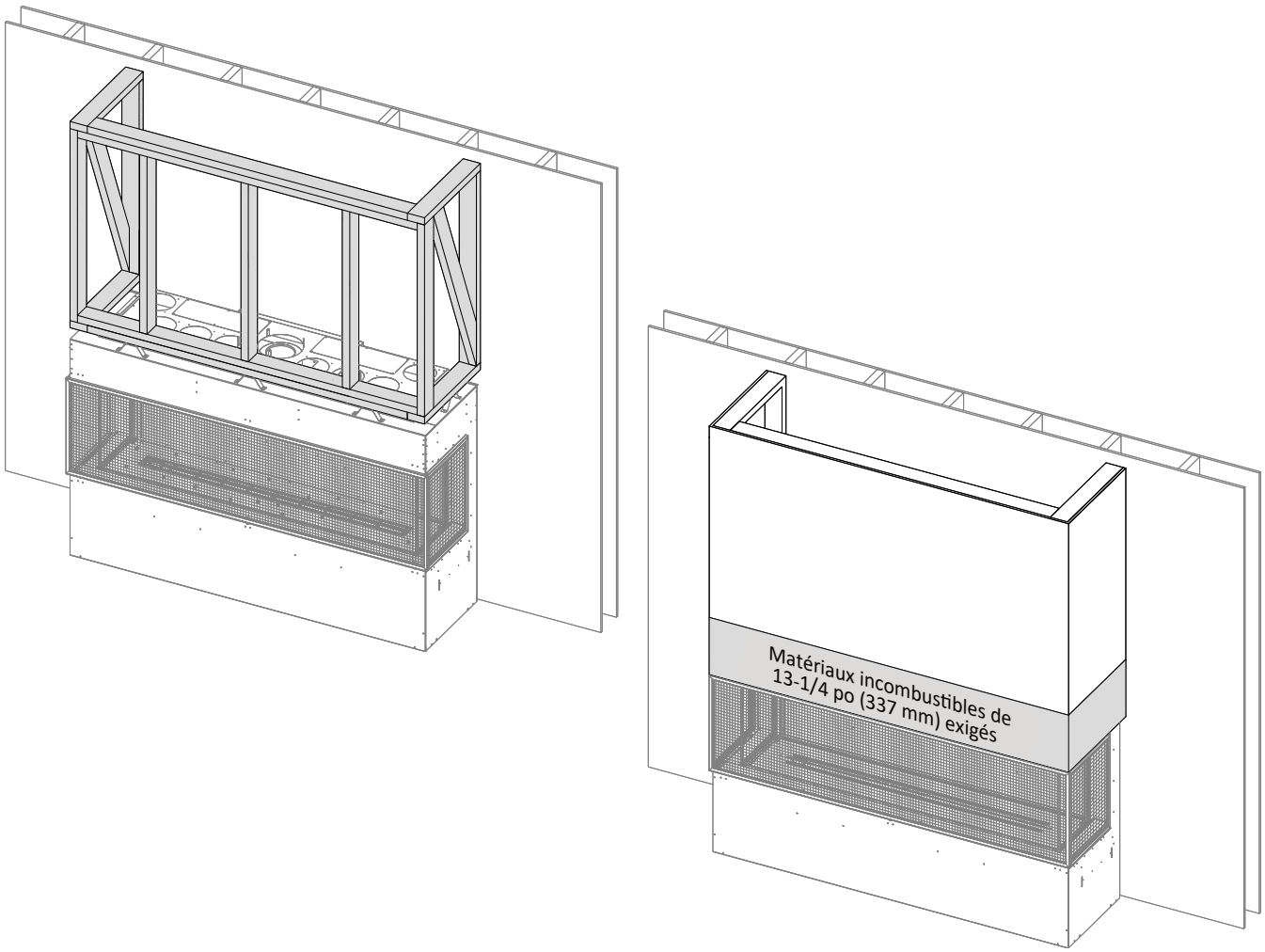

Figure 3.30 - Construction des projections d'enceinte avec cavité ventilée

3.5.3 Comment construire les projections d’enceinte avec une cavité ventilée (suite)

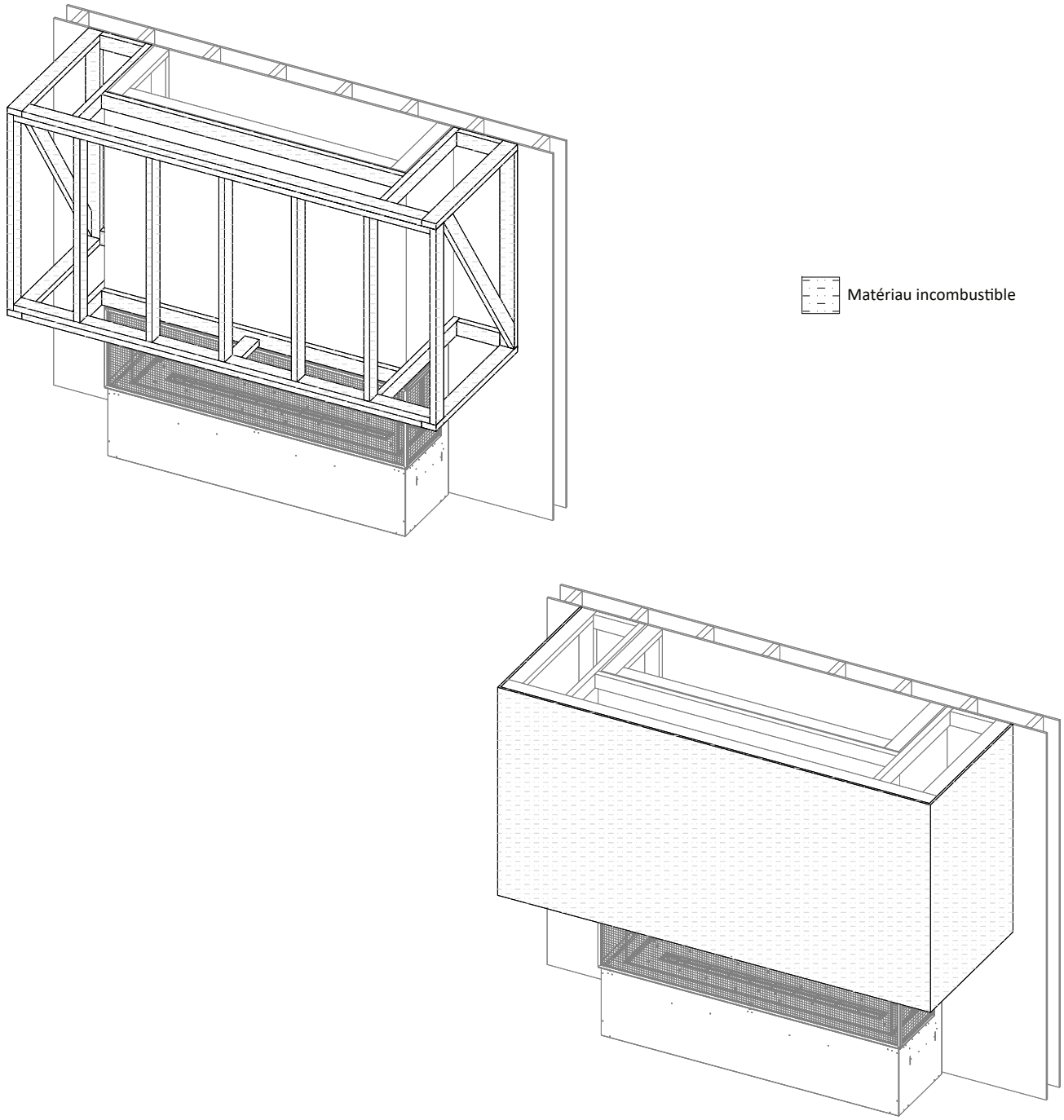

Figure 3.31 - Construction des projections d’enceinte avec cavité ventilée

3.6 Dégagement à un mur latéral adjacent

Le dégagement au mur latéral adjacent est la distance entre le mur latéral adjacent et le bord de finition latéral du foyer (Figure 3.32). Le dégagement minimum exigé de 16 po (406 mm) s'applique à toutes les options d'installation d'une cavité ventilée ou d'un kit KZK.

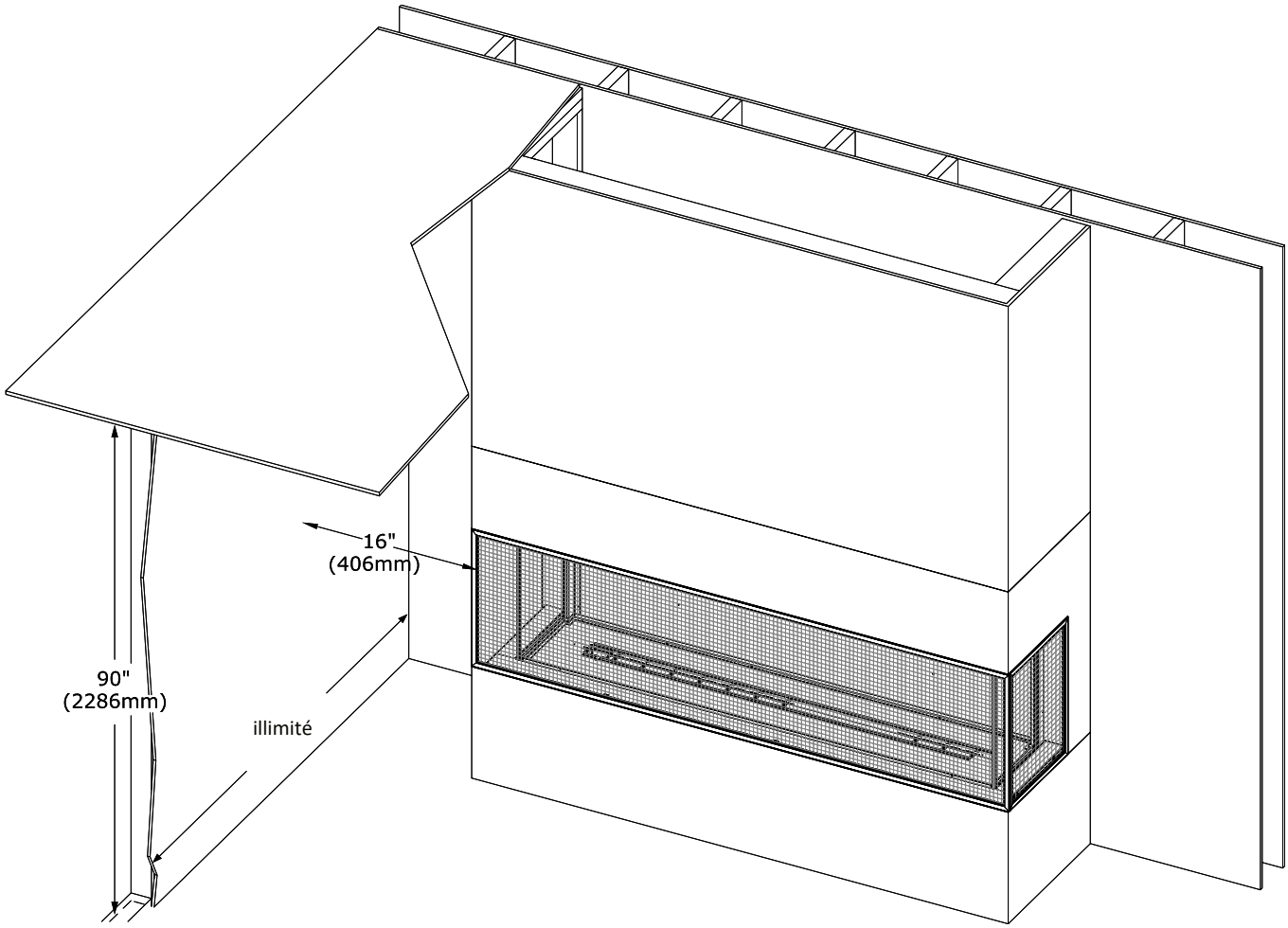

Figure 3.32 - Dégagement au mur latéral adjacent

3.6 Dégagement à un mur latéral adjacent (suite)

La figure ci-dessous montre les dimensions minimums (et le dégagement minimum au mur latéral adjacent), pour l'installation d'une cavité ventilée latérale ou d'un KZK latéral, lorsqu'une cavité en retrait est requise, par exemple pour y installer une étagère (ou autre objet encastré) aux côtés du foyer.

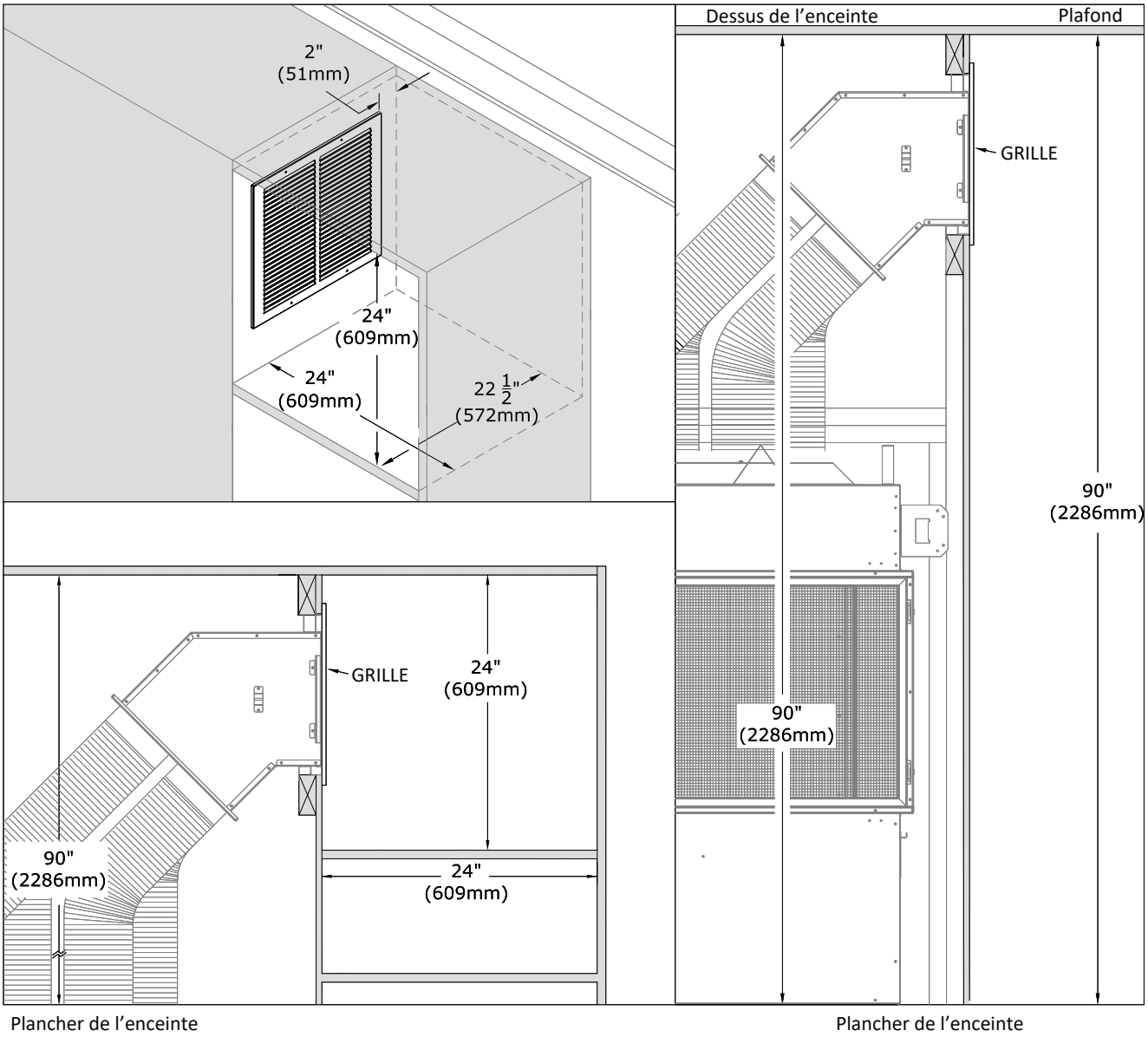

Figure 3.33 - KZK latéral avec enceinte pour étagère

4.0 Préparation du foyer

4.1 Écrans pare-étincelles

AVERTISSEMENTS : N'utilisez pas ce foyer si un écran pare-étincelles est retiré ou brisé. Le remplacement des écrans pare-étincelles doit être effectué par un personnel d'entretien certifié ou qualifié. Tout écran pare-étincelles endommagé doit être remplacé par le modèle d'écran pare-étincelles du fabricant, conçu pour cet appareil.

Des écrans pare-étincelles servant à réduire le risque de brûlure en cas de contact avec une vitre chaude sont fournis avec l'appareil et doivent être installés pour protéger les enfants et autres personnes à risque.

4.1.1 Retrait des écrans pare-étincelles

1. L'outil fourni avec le foyer sert à retirer les écrans pare-étincelles. Il y a un petit trou en-dessous du coin supérieur gauche de l'écran pare-étincelles. Placez l'outil dans ce trou et tirez pour éloigner l'écran pare-étincelles des aimants.

Note : L'écran pare-étincelles de façade peut être pivoté à 180° pour relocaliser le petit trou dans le coin inférieur droit. Le trou d'accès de l'outil sera donc dans le coin supérieur gauche ou le coin inférieur droit.

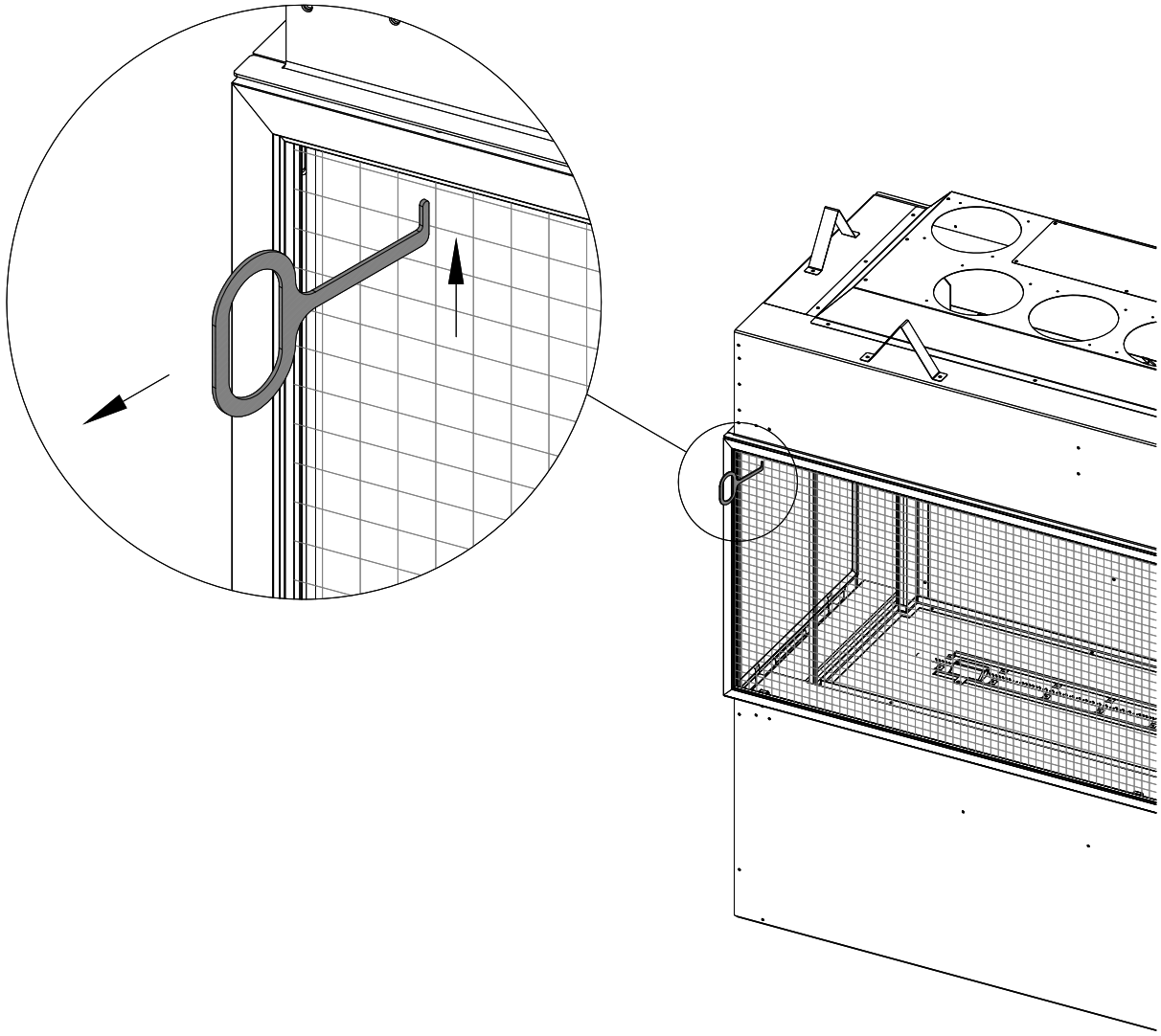

Figure 4.1 - Retrait des écrans pare-étincelles

4.1.1 Retrait des écrans pare-étincelles (suite)

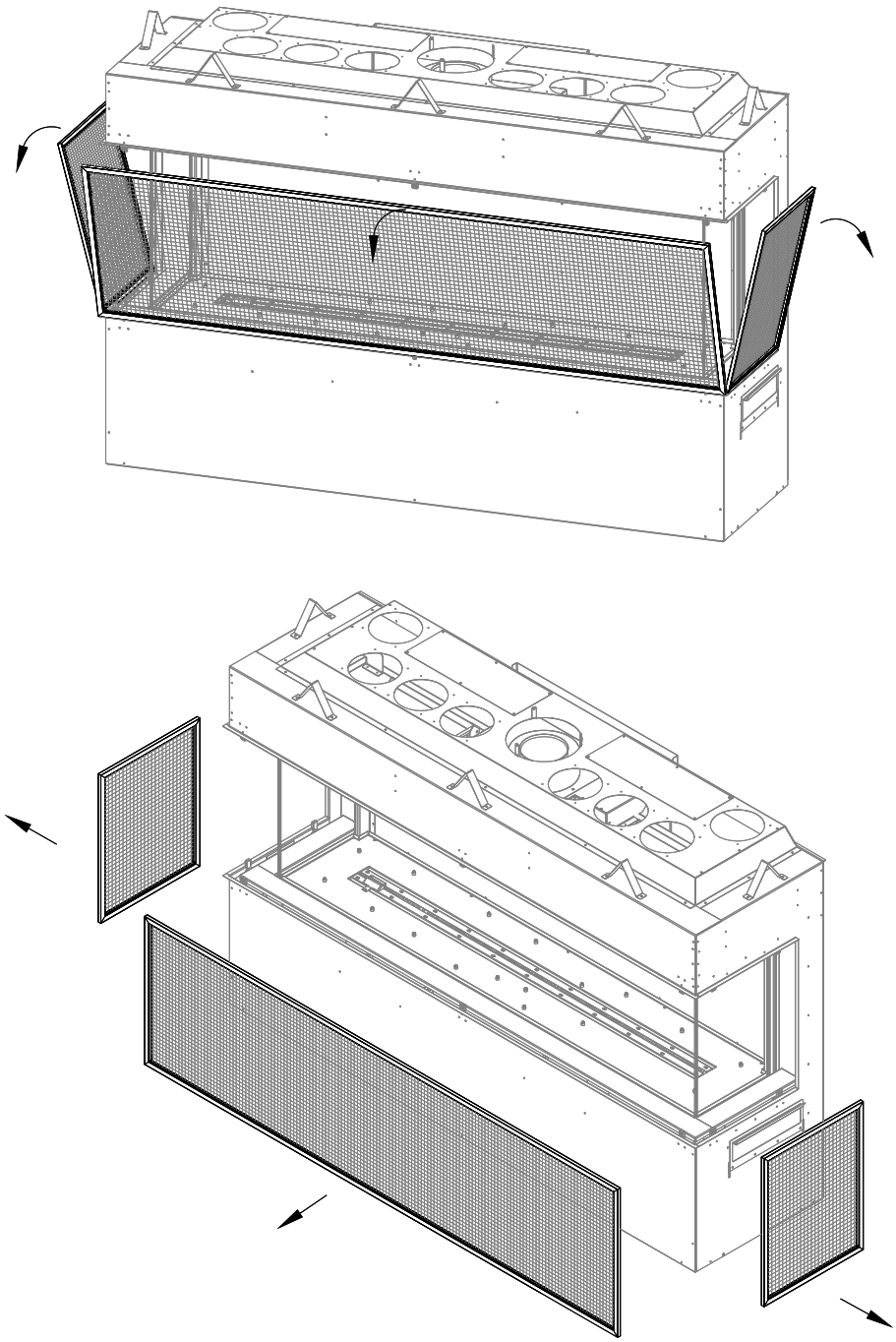

Figure 4.2 - Retrait des écrans pare-étincelles

4.2 Plateau à braises périphérique

Vous devrez retirer le plateau à braises périphérique pour accéder à des composants du foyer ou pour retirer les vitres du foyer.

Pour retirer le plateau à braises périphérique :

Après avoir retiré l'écran pare-étincelles de façade, repérez les (2) vis à métal qui retiennent chaque plateau à braises latéral et le plateau à braises avant. Voir la Figure 4.3. Assurez-vous de pousser chaque plateau à braises vers la vitre du foyer, pour qu'il y ait un petit jeu entre le plateau à braises et le bord extérieur du foyer.

Note : Le plateau à braises périphérique peut être installé de deux façons :

- Vous pouvez l'installer avec les rebords dirigés vers le haut. Ceci crée un canal pour y installer les braises décoratives (braises de verre glacé ou pierres de lave), permettant de les étendre jusqu'au bord de l'écran pare-étincelles.
- Vous pouvez l'installer avec les rebords dirigés vers le bas. Ceci crée un fini noir lisse pour un aspect épuré (aucune braise de verre ou pierre de lave) entre la vitre du foyer et l'écran pare-étincelles.

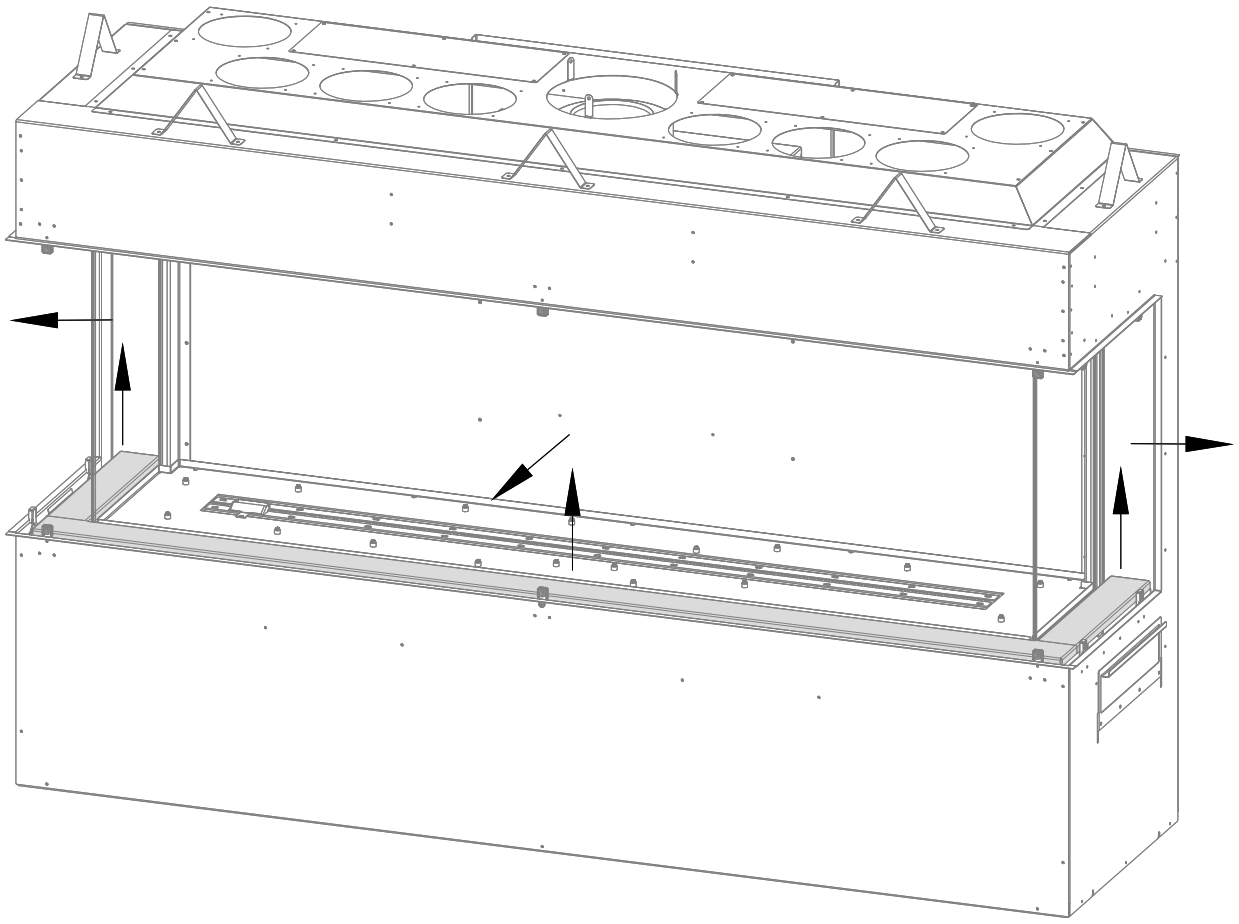

Figure 4.3 - Retrait du plateau à braises périphérique

4.3 Vitre(s) du foyer

AVERTISSEMENT : N'utilisez pas ce foyer si l'une des vitres est retirée, fissurée ou cassée. Le remplacement des vitres du foyer doit être effectué par un personnel d'entretien certifié ou qualifié. Toute vitre endommagée doit être remplacée par la vitre du fabricant conçue pour cet appareil.

Les vitres de ce foyer sont en vitrocéramique.

Les vitres du foyer assurent l'étanchéité de la chambre de combustion. Ces vitres comportent des joints d'étanchéité en silicone aux coins de jonction.

4.3.1 Retrait des vitres du foyer

AVERTISSEMENT : Ne retirez aucune vitre lorsqu'elle est chaude.

1. Retirez les panneaux du plateau à braises périphérique en les soulevant pour les sortir de leur fente d'insertion. Voir Figure 4.3.
2. Commencez par la vitre de façade. Attachez les ventouses de levage à la vitre de façade.
3. Retirez les écrous 7/16 po qui retiennent la fixation de vitre supérieure et retirez cette fixation pour la vitre de façade, tel que montré à la Figure 4.5. Conservez cette fixation pour réinstaller la vitre.
4. Desserrez les écrous 7/16 po qui retiennent les fixations de vitre inférieures, tel que montré à la Figure 4.5. Vous n'avez pas besoin de retirer ces fixations.
5. Commencez par soulever la vitre de façade et retirez-la, tel que montré à la Figure 4.4.

Note : Vous devrez peut-être peler la petite portion de joint de silicone qui se trouve aux coins supérieurs et inférieurs aux points de jonction de la vitre de façade et de la vitre latérale. Les bandes d'étanchéité en silicone devraient rester fixées à la vitre latérale au moment de retirer la vitre de façade.

6. Puis, retirez les fixations supérieures et desserrez les fixations inférieures des vitres de foyer latérales. Pour une installation en coin, vous devez retirer à la main la vitre latérale du côté à convertir en coin car les ventouses de levage n'entrent pas dans l'espace des vitres latérales. Le côté du foyer que vous avez converti en coin vous donne maintenant plus d'espace pour utiliser les ventouses de levage. Si vous installez ce foyer avec 3 faces vitrées (foyer panoramique), vous aurez l'accès pour utiliser les ventouses de levage pour les vitres latérales des deux côtés du foyer. Pour retirer les vitres latérales, suivez les mêmes étapes que pour le retrait de la vitre de façade (voir ci-dessus).

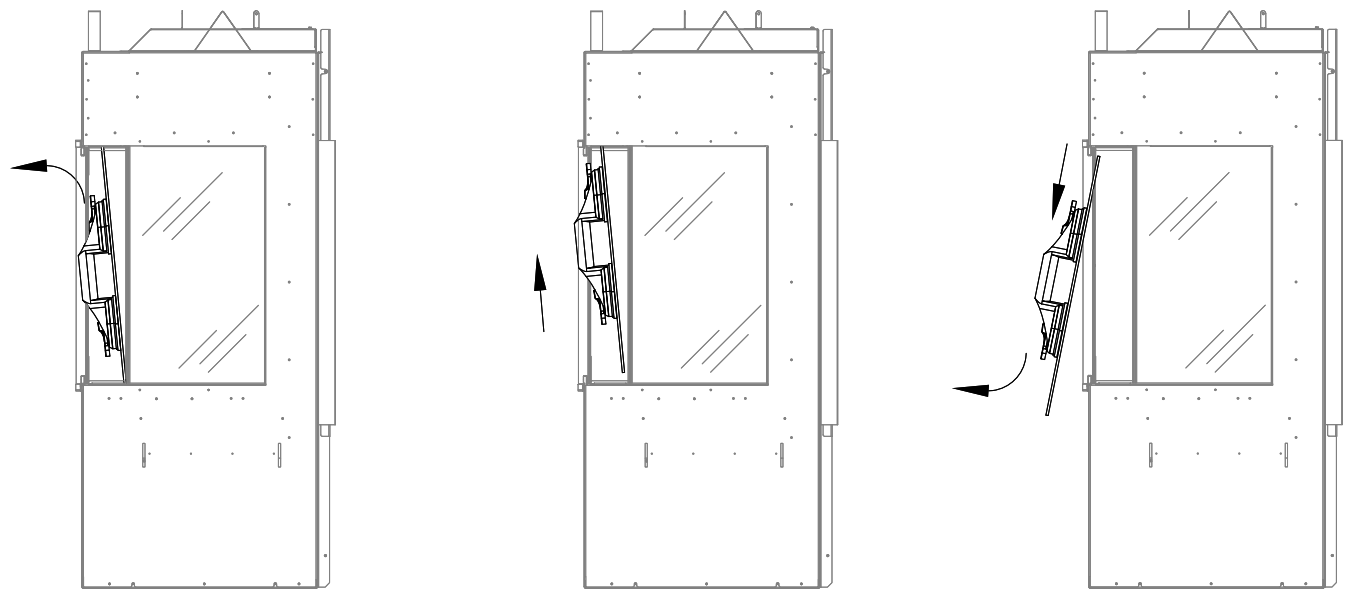

Figure 4.4 - Retrait des vitres du foyer

4.3.1 Retrait des vitres du foyer (suite)

Fixations supérieures des vitres du foyer

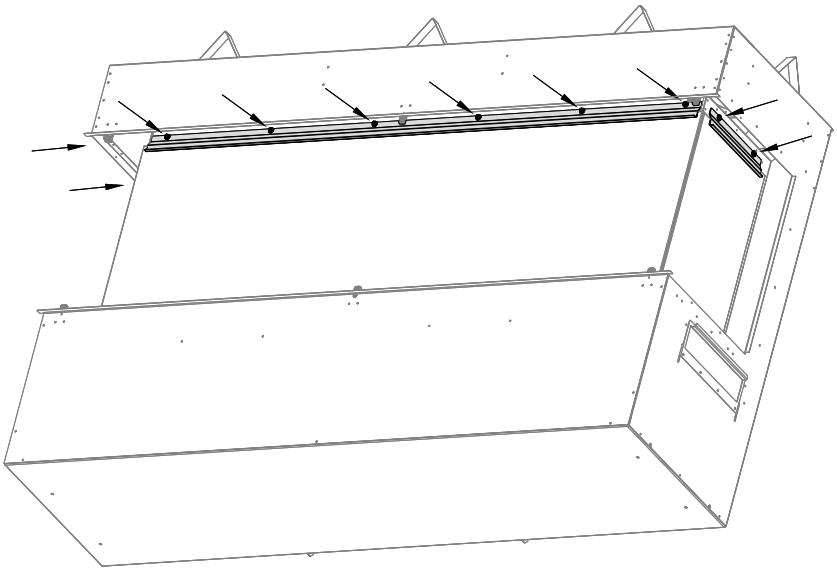

Fixations inférieures des vitres du foyer

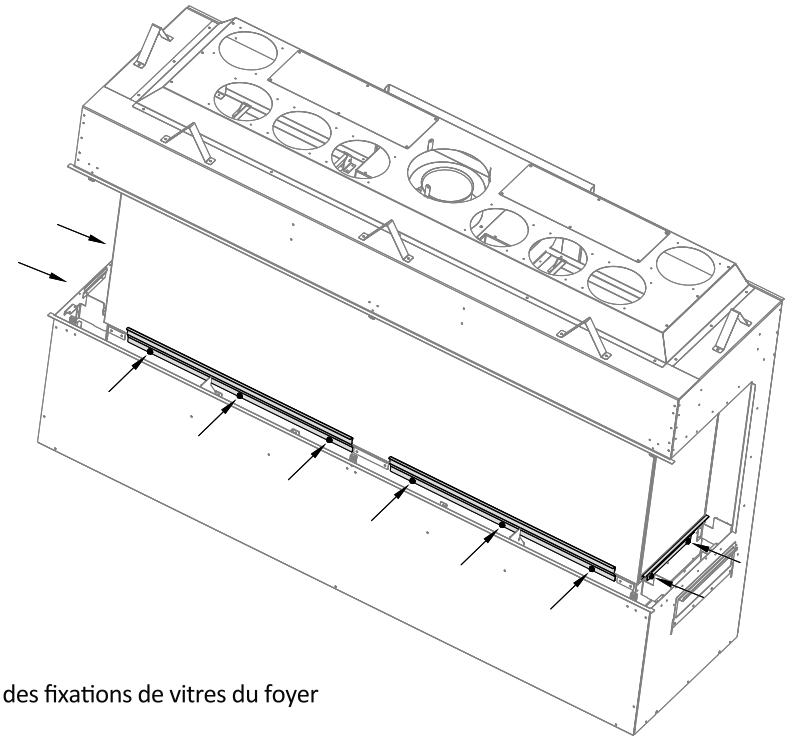

Figure 4.5 - Emplacement des fixations de vitres du foyer

4.3.2 Installation des vitres du foyer

1. Installez d'abord une des vitres latérales. Assurez-vous que les bandes d'étanchéité en silicone sont installées. Les fixations inférieures des vitres doivent déjà être en place avec les écrous desserrés. Mettez en place chaque vitre latérale et fixez-les au foyer avec les écrous 7/16 po des fixations supérieures. Serrez maintenant la fixation inférieure de chaque vitre latérale.

   Pour une installation en coin, vous devez installer à la main la vitre latérale du côté dont la plaque d'obturation est encore installée. Le côté du foyer que vous avez converti en coin vous donne maintenant plus d'espace pour utiliser une ventouse de levage. Si vous installez ce foyer avec 3 faces vitrées (foyer panoramique), vous aurez l'accès pour utiliser les ventouses de levage pour les vitres latérales des deux côtés du foyer.

2. Installez la vitre de façade. En l'installant, il peut être utile de commencer par les fixations inférieures déjà installées mais dont les écrous sont desserrés. En soulevant la vitre pour la mettre en place (Voir Figure 4.7), éloignez-la un peu du côté n'ayant pas encore de vitre latérale installée. Vous pouvez glisser la vitre de coté pour l'insérer dans la bande d'étanchéité en silicone de la vitre latérale précédemment installée.

   Avec le doigt, poussez la bande de silicone bien en place sur le bord de la vitre de façade. La Figure 4.6 (vue de dessus) montre comment la vitre de façade est scellée à l'intérieur de la rainure du joint en silicone. Fixez la vitre de façade en installant la fixation supérieure et serrez les fixations supérieure et inférieures.

3. Vous pouvez maintenant installer l'autre vitre latérale. Au côté opposé, vous pouvez utiliser votre doigt ou un petit outil pour peler et ouvrir le bord de la bande en silicone, tout en poussant la vitre latérale contre la vitre de façade. Assurez-vous que la vitre est bien insérée dans la rainure du joint en silicone, des deux côtés.

4. Fixez la dernière fixation de vitre latérale avec les écrous 7/16 po. Serrez tous les écrous 7/16 po qui tiennent en place les fixations supérieures et inférieures, tel que montré à la Figure 4.5.

5. Appliquez un joint de silicone haute température aux coins supérieurs et inférieurs des jonctions des vitres de façade et latérales. Voir la Figure 4.8.

6 Réinstallez le plateau à braises périphérique.

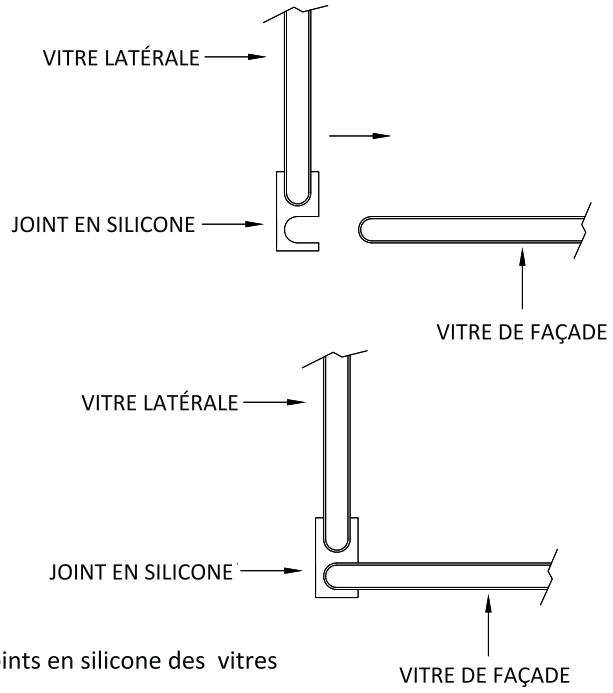

Figure 4.6 - Joints en silicone des vitres

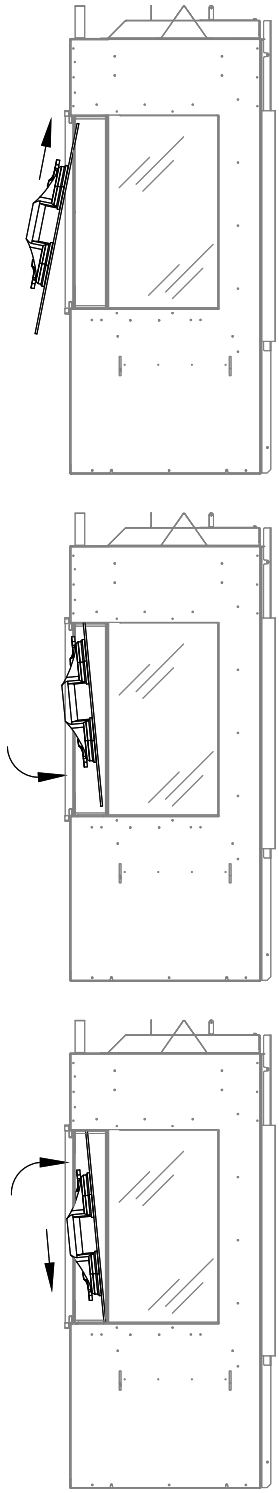

Figure 4.7 - Installation de la vitre de façade du foyer

4.3.2 Installation des vitres du foyer (suite)

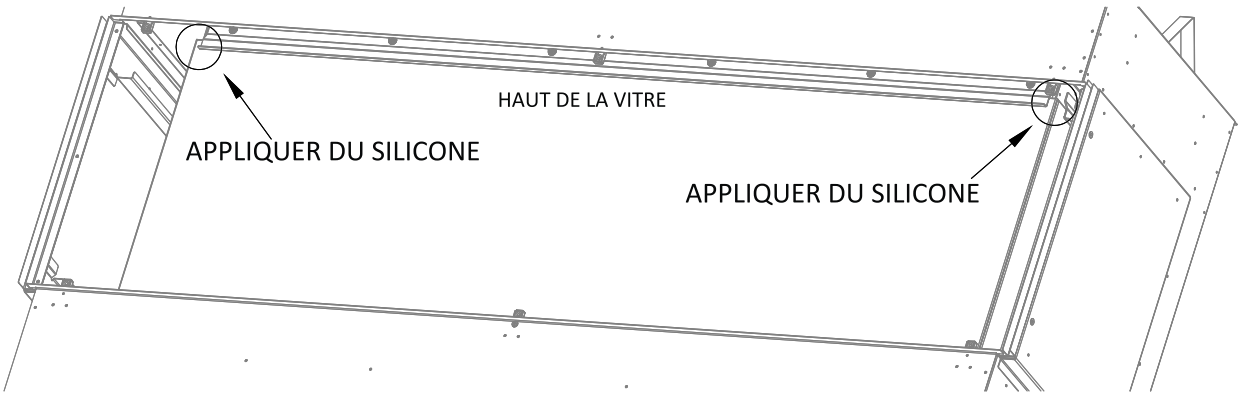

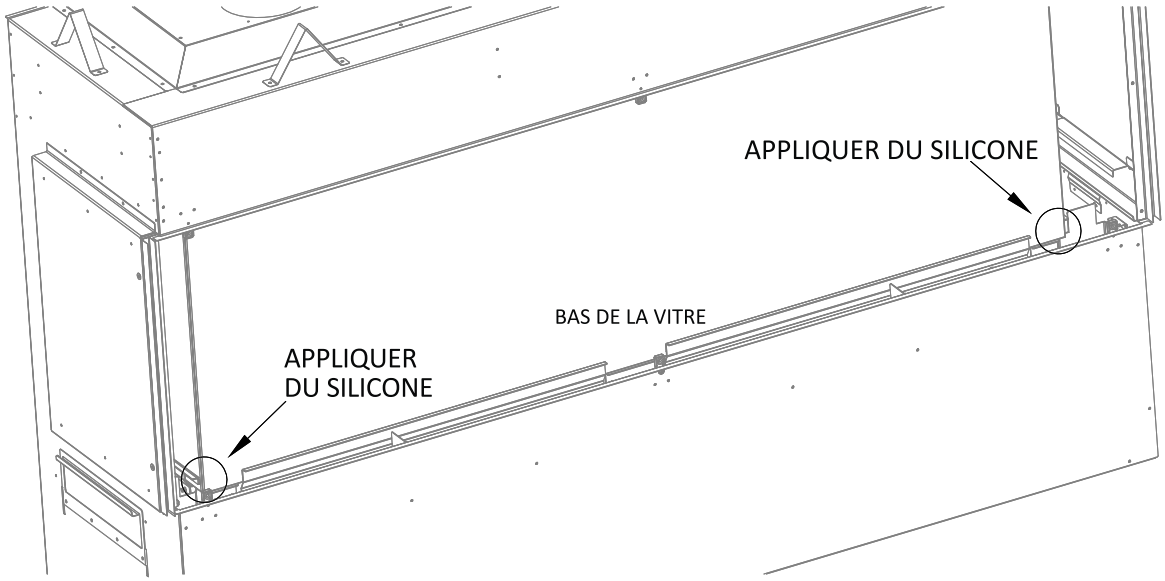

Figure 4.8 - Joints en silicone aux coins des vitres du foyer

4.4 Retrait et installation du panneau de contrôle

AVERTISSEMENT : Si le brûleur et/ou la veilleuse ont été allumés, utilisez une protection adéquate pour éviter des brûlures ou dommages matériels, avant de retirer des pièces.

N'UTILISEZ PAS CET APPAREIL SANS LE JOINT D'ÉTANCHÉITÉ EN PLACE (SITUÉ SOUS LE PANNEAU DE CONTRÔLE). SI CE JOINT EST ENDOMMAGÉ, IL DOIT ÊTRE REMPLACÉ.

ATTENTION : Vérifiez à l'eau savonneuse l'étanchéité de tout raccordement de gaz (préfabriqué ou fait sur place).

4.4.1 Retrait du panneau de contrôle

1. En premier, repérez le robinet manuel d'arrêt de gaz principal (situé en amont du raccord d'alimentation de l'appareil) et fermez le robinet manuel d'arrêt de gaz (Figure 4.9). Ensuite, coupez l'alimentation électrique au foyer.
2. Retirez l'écran pare-étincelles, le plateau à braises périphérique, la vitre de façade du foyer et les braises décoratives. Il peut être utile de retirer les fixations inférieures de la vitre pour faciliter l'accès. Figures 4.10, 4.11 et 4.12.
3. Retirez les (2) vis à métal qui retiennent le panneau d'interrupteurs. Soulevez ce panneau de son support de fixation et repérez les fentes dans les fixations du module de contrôle. Insérez le panneau d'interrupteurs dans ces fentes pour le tenir en place durant le retrait du panneau de contrôle (position rétractée). Figures 4.13 et 4.14.
4. Retirez toutes les vis à métal autour du périmètre du plateau à braises du brûleur et toutes les vis à métal le long du centre du tube de brûleur. Retirez du foyer le plateau à braises du brûleur et le tube de brûleur. Figure 4.15.
5. Retirez les (24) vis à métal qui retiennent le panneau de contrôle au bas de la chambre de combustion. Figure 4.17.
6. Repérez d'abord les deux poignées de levage près du centre du panneau de contrôle. Figure 4.16. En soulevant pour retirer le panneau de contrôle, vous devrez l'incliner vers vous pour que la valve de gaz et le module de contrôle puissent pivoter dans l'ouverture. Soulevez le panneau de contrôle pour accéder à l'espace sous le panneau de contrôle. Figure 4.17.
7. Assurez-vous que l'alimentation de gaz est fermée. Penchez-vous au-dessus du panneau de contrôle incliné et débranchez le tube flexible de la conduite de gaz. Ce tube flexible relie la conduite d'alimentation de gaz (à l'entrée du foyer) à la valve de contrôle de gaz (située à l'intérieur du foyer).
8. Repérez les deux fils du kit d'éclairage plafonnier, et déconnectez-les du faisceau de câbles du module de contrôle IFC.
9. Retirez le panneau de contrôle.

4.4.2 Installation du panneau de contrôle

- Réinstallez le panneau de contrôle et tous les composants retirés précédemment, dans l'ordre inverse.
- En installant le panneau de contrôle, assurez-vous d'aligner les trous de vis du panneau de contrôle avec les trous de vis au bas de la chambre de combustion. VÉRIFIEZ QUE LE JOINT D'ÉTANCHÉITÉ EST EN PLACE.

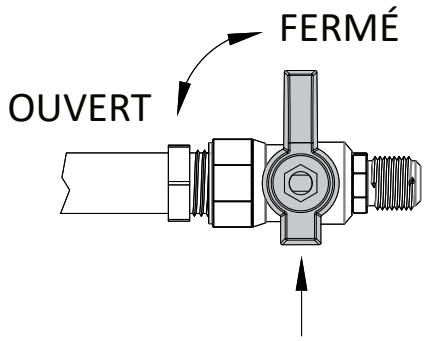

Figure 4.9 - Fermeture du robinet d'arrêt de gaz

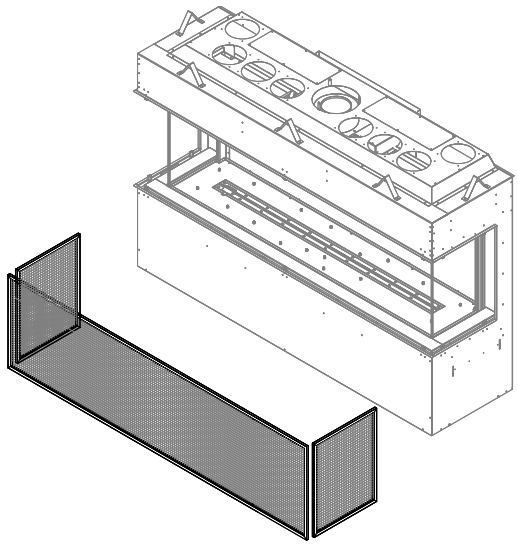

Figure 4.10 - Retrait des écrans pare-étincelles

4.4 Retrait et installation du panneau de contrôle (suite)

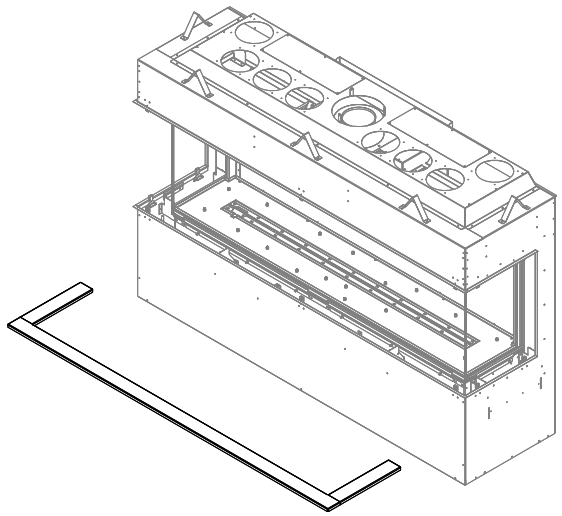

Figure 4.11 - Retrait du plateau à braise périphérique

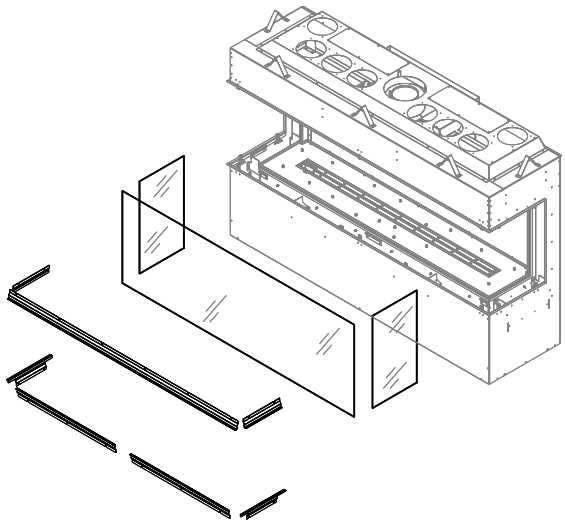

Figure 4.12 - Retrait des fixations et vitres du foyer

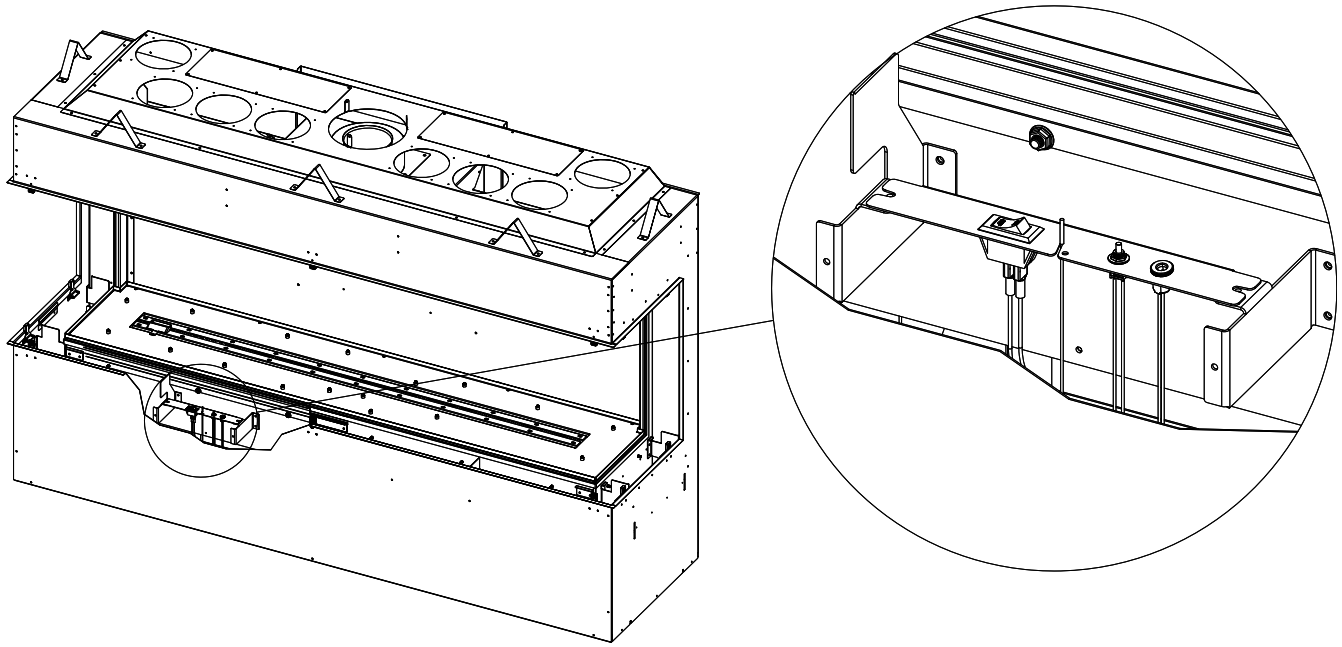

Figure 4.13 - Retrait du panneau d'interrupteurs

4.4 Retrait et installation du panneau de contrôle (suite)

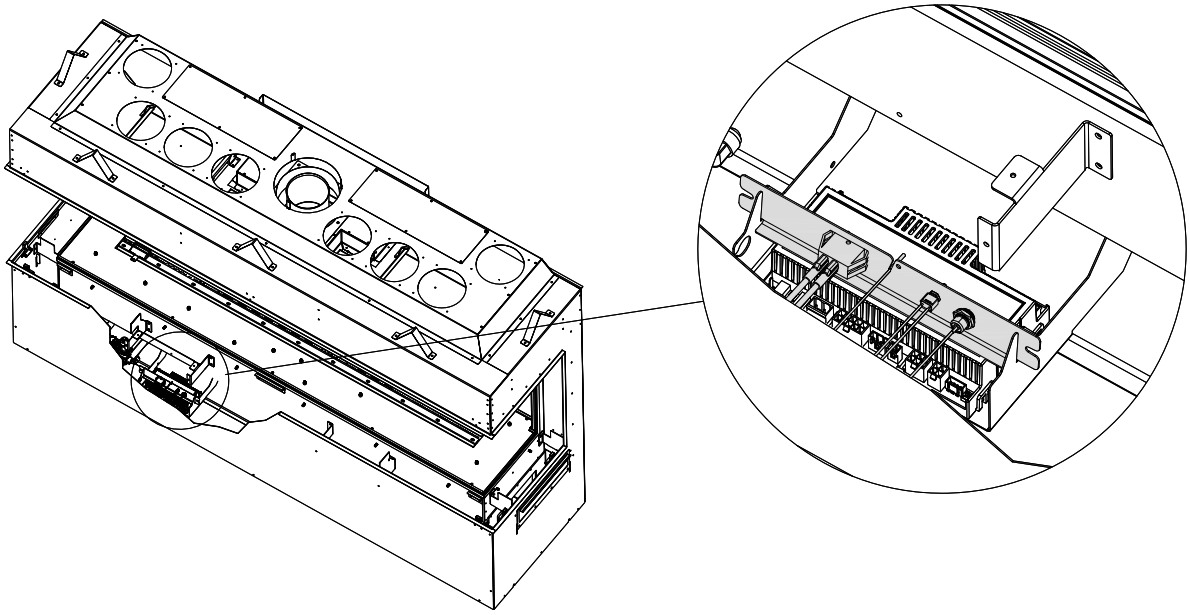

Figure 4.14 - Panneau d’interrupteurs (position rétractée)

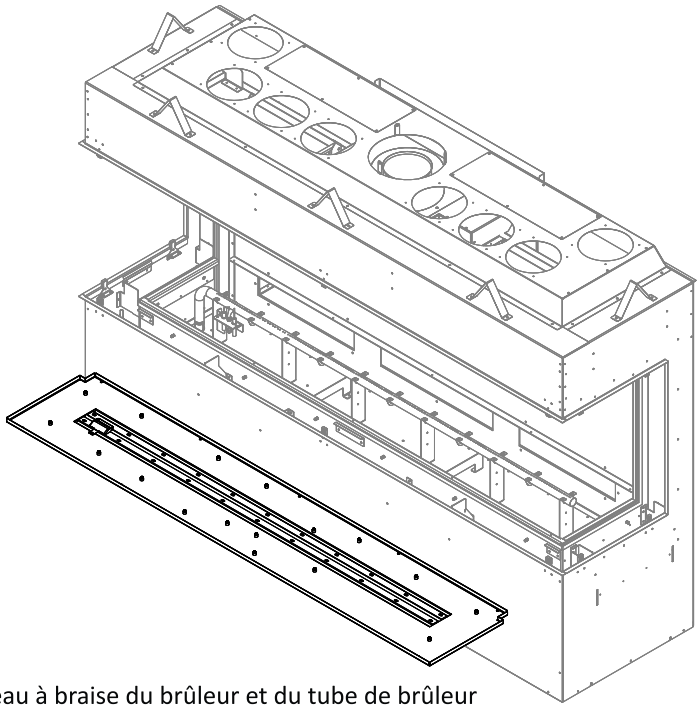

Figure 4.15 - Retrait du plateau à braise du brûleur et du tube de brûleur

4.4 Retrait et installation du panneau de contrôle (suite)

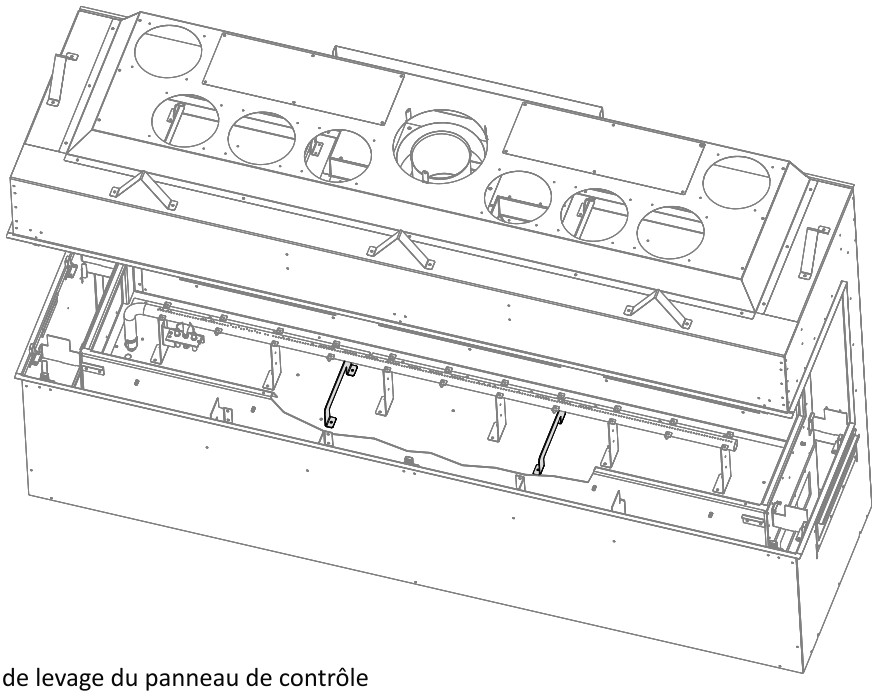

Figure 4.16 - Poignées de levage du panneau de contrôle

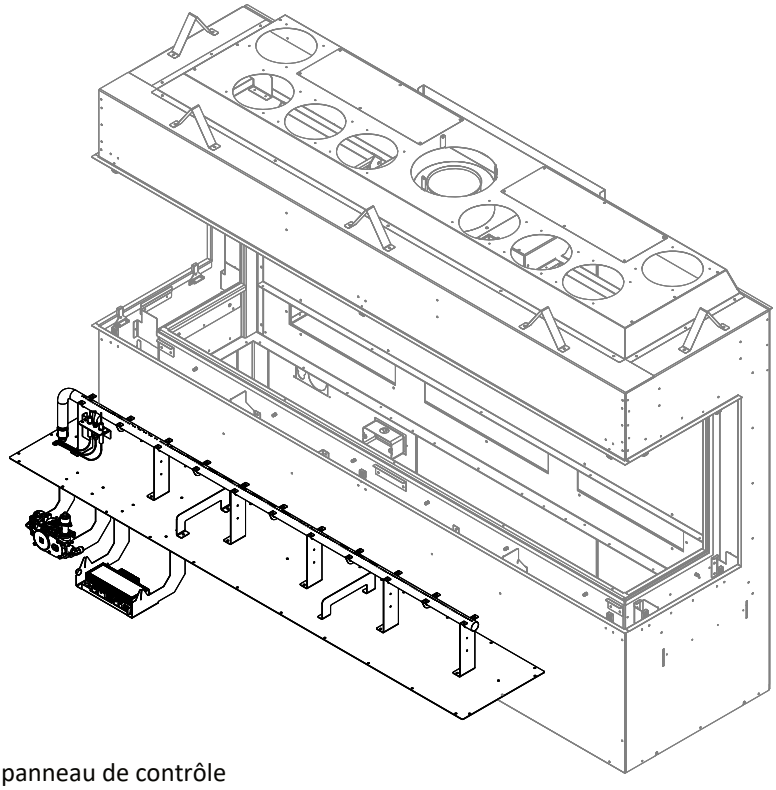

Figure 4.17 - Retrait du panneau de contrôle

5.0 Liste des pièces de rechange

HUSSONG MANUFACTURING CO., INC.
P.O. Box 557, 204 Industrial Park Road
Lakefield, Minnesota USA 56150-0577

Les pièces de rechange sont disponibles chez votre détaillant. Contactez-le pour connaître la disponibilité et les prix. L'avertissement suivant concerne les pièces de rechange pour cet appareil.

⚠ AVERTISSEMENT : Ce produit peut vous exposer à des produits chimiques, dont le plomb qui, selon l'État de la Californie, peut causer le cancer, certaines anomalies congénitales ou d'autres troubles de la reproduction. Pour plus d'information, visiter www.P65Warnings.ca.gov.

Panneau de contrôle et pièces				
Panneau de contrôle S.I.T. complet - Gaz naturel	G7220S-150		Ensemble de veilleuse IPI - Gaz naturel	900-064A
Panneau de contrôle S.I.T. complet - Propane	G7220S-151		Ensemble de veilleuse IPI - Propane	900-064-1
Valve de contrôle de gaz S.I.T. IPI - Gaz naturel	700-567		Orifice de veilleuse #.023NG - Gaz naturel	700-123
Valve de contrôle de gaz S.I.T. IPI - Propane	700-567-1		Orifice de veilleuse #.014LP - Propane	700-114
Faisceau de câbles de l'alimentation électrique principale	700-350A		Kit de conversion au gaz naturel (PSE)	NCK-G7220-P50
Module de contrôle Proflame 2 IFC	700-652		Kit de conversion au propane (PSE)	LCK-G7220-P50
Faisceau de câbles SIT (du module de contrôle IFC à la valve de gaz)	700-653		Moteur pas-à-pas (de valve de gaz) - Gaz naturel	700-504
Faisceau de câbles du ventilateur / kit d'éclairage	700-657		Moteur pas-à-pas (de valve de gaz) - Propane	700-504-1
Faisceau de câbles de l'interrupteur ON/OFF	700-656		Orifice de brûleur #23 - Gaz naturel	700-2223
Faisceau de câbles du kit d'éclairage de braises (fonction auxiliaire AUX)	800-AUX		Orifice de brûleur #2.20 mm - Propane	700-220M
Conduite de gaz 3/8 po x 36 po, noir (jusqu'à la valve de gaz)	700-383B		Tube de brûleur	G7220-350
Tube évasé 32 po long x raccord brasé	700-232F		Rallonge du bloc-piles de secours	700-424
Télécommande S.I.T. (Émetteur)	700-408		Adaptateur 6 V à prise jack	700-423
Bouton de synchronisation de la télécommande	700-422		Extension d'antenne de télécommande	700-ANT

Panneaux vitrés et pièces	
Vitre de façade du foyer	G7220-FGF
Vitre latérale du foyer	G6020-FGS
Joint d'étanchéité pour vitre de foyer (se fixe au foyer) - 30 pieds	500-426
Fixations pour vitre de façade du foyer	G7220-FFB
Fixations pour vitre latérale du foyer	G6020-SFB
Bandes en silicone transparent (scellent les vitres latérales et de façade)	700-20C
Bandes en silicone noir (scellent les vitres latérales et de façade)	700-20B

Écrans pare-étincelles	
Écran pare-étincelles de façade	G7220S-ES
Écran pare-étincelles latéral (côté gauche ou côté droit)	G6020S-ES2

Kit d'éclairage plafonnier	
Ampoule halogène 20 Watts	600-676
Kit d'éclairage plafonnier	600-TLK

Kit de conversion à un coin*	
Kit de conversion à un coin pour modèle de foyer GEN-7220S (Screen)	GENLS-CCK
*Commander 1 kit pour installer au coin gauche ou droit, ou commander 2 kits pour l'installation panoramique à 3 faces vitrées	

Jeux de bûches - Pièce de rechange		
	Jeu de bûches oxydées	Jeu de bûches de bouleau
Jeu de bûches complet, 11 pièces	GENL-500	GENL-B501
Bûche nº 1	GENL-1	GENL-B1
Bûche nº 2	GENL-2	GENL-B2
Bûche nº 3	GENL-3	GENL-B3
Bûche nº 4	GENL-4	GENL-B4
Bûche nº 5	GENL-5	GENL-B5
Bûche nº 6	GENL-6	GENL-B6
Bûche nº 7	GENL-7	GENL-B7
Bûche nº 8	GENL-8	GENL-B8
Bûche nº 9	GENL-9	GENL-B9
Bûche nº 10	GENL-10	GENL-B10
Bûche nº 11	GENL-11	GENL-B11

Composants additionnels	
Braises de verre concassé 3/4 po, type verre glacé (Ice Crushed Glass) - 35 lb	435-ICE
Pierres de lave 1/2 po - 15 lb	600-715
Plaque de restriction de 5 po (127 mm)	900-086
Robinet manuel d'arrêt de gaz, 3/8 po	700-380