FOYERS AU BOIS | Z42 ET Z42CD | ALBANY

FOYERS AU BOIS À DÉGAGEMENT ZÉRO

Z42 illustré avec porte simple et persiennes décoratives Prairie

DES FOYERS DE QUALITÉ SUPÉRIEURE POUR LA VIE.

KOZY HEAT FIREPLACES

Albany illustré avec persiennes Keystone

FOYERS AU BOIS | Z42 ET Z42CD | ALBANY

Persiennes

Z42 et Z42CD avec persiennes noires

Z42 et Z42CD avec persiennes Mission Design

Z42 et Z42CD avec persiennes Prairie Design

Albany avec persiennes Keystone

Albany avec persiennes Mission

Albany avec persiennes Harlequin

FOYERS AU BOIS | Z42 ET Z42CD | ALBANY

Spécifications

Z42

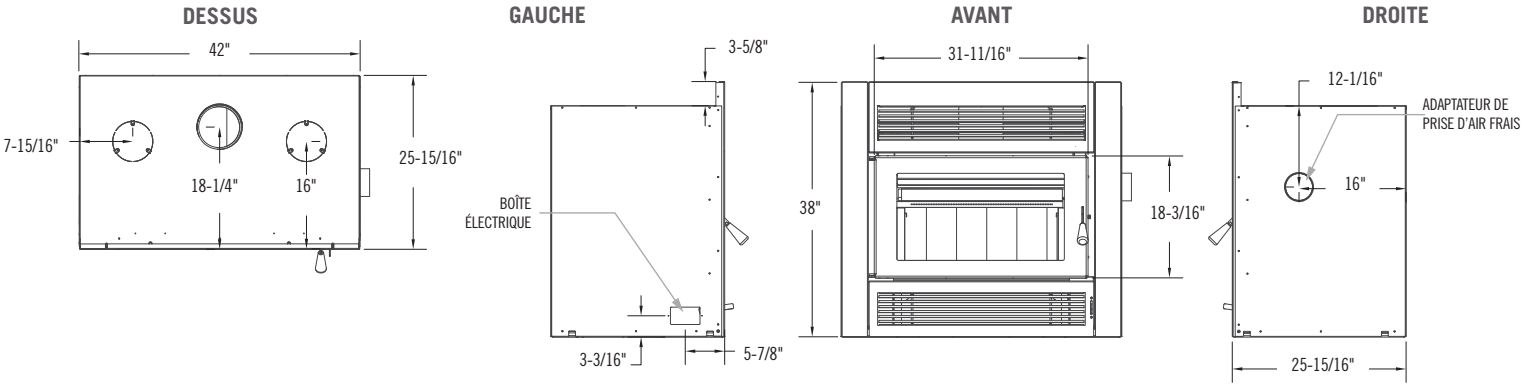

Z42CD (CAST DOORS)

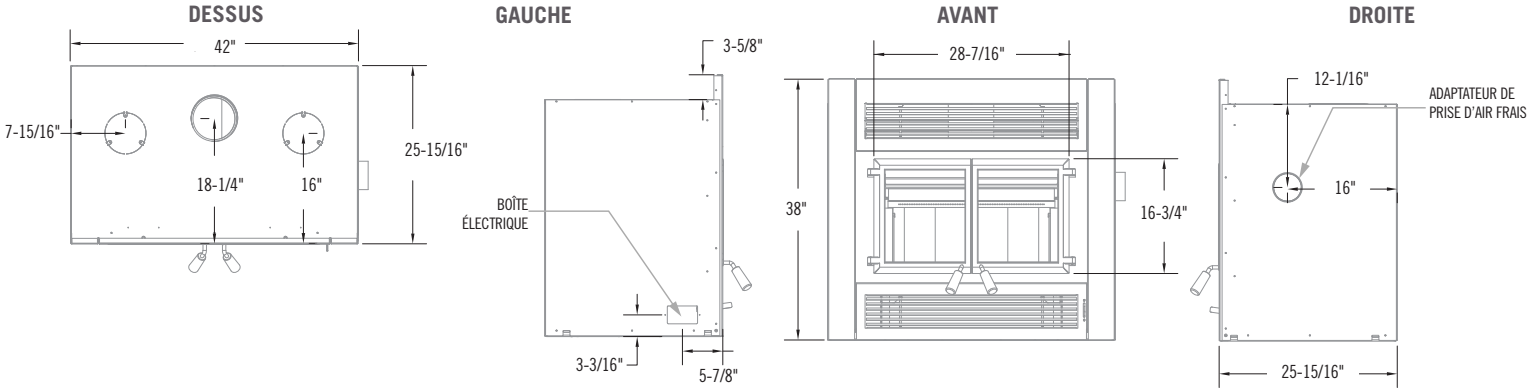

ALBANY

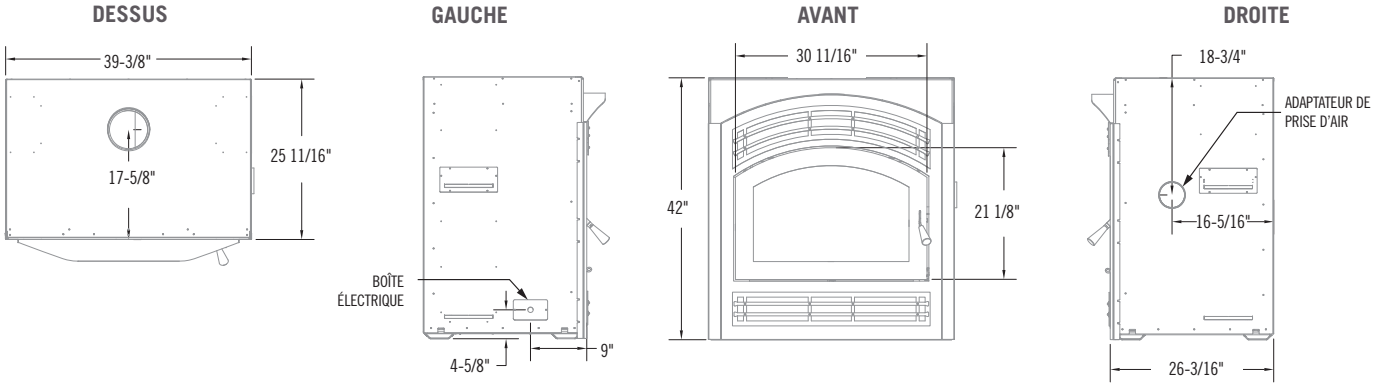

FOYERS AU BOIS | Z42 ET Z42CD | ALBANY

Les brochures de foyers servent aux fins de publicité seulement.
Pour l'installation, voir le manuel d'installation du modèle de foyer.

Spécifications

Si vous voulez un foyer au bois convenant parfaitement à tous les types de résidences, ne cherchez plus! Les foyers Kozy Heat, certifiés EPA, brûlent moins de combustible et leur système non-catalytique réduit la production de créosote inflammable. Vous obtenez ainsi une combustion propre et plus de chaleur tout en utilisant moins de bois. Vous pouvez ainsi vous détendre et profiter du bien-être des flammes, en sachant que vous contribuez à l'environnement tout en économisant.

ALBANY

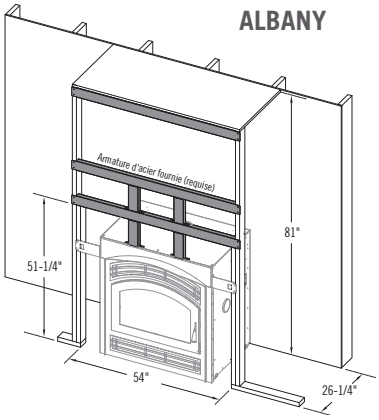

Z42 ET Z42CD

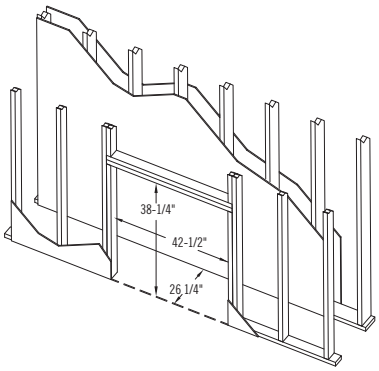

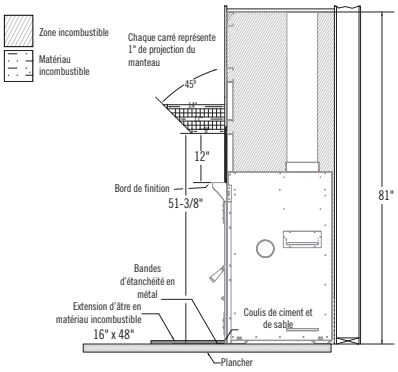

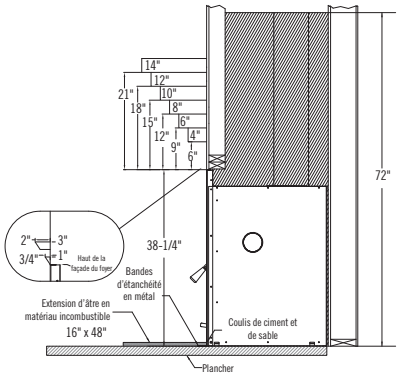

Caractéristiques

- Grande chambre de combustion - accepte les bûches de 22 po (56 cm)
- Garantie limitée de 20 ans
- Système de balayage d'air (maintient la vitre plus propre)*
  *Bien que le système de balayage d'air contribue à garder la vitre plus propre, un nettoyage et un entretien réguliers sont requis.
- Prise d'air de combustion ajustable

Certification et sécurité

- **Certifié EPA NSPS Phase 2**
- Certifié conforme aux normes 2020 sur les émissions de particules avec bois de corde par l'EPA (ENVIRONMENTAL PROTECTION AGENCY, É-U.)
- Normes de sécurité UL 127-2015 (R2016) et Can/ULC S610-87 pour les installations au Canada et aux États-Unis.
- Approuvé pout tout système de cheminée isolée de 6 po - UL 103 HT ou CAN/ULC S629
- Non catalytique
- Chambre de combustion étanche
- Utilise 100% d'air extérieur pour la combustion
- Vitre en vitrocéramique de haute qualité
- Testé par PFS®

Modèle	Z42	Z42CD	Albany
Hauteur	38"	38"	42"
Largeur	42"	42"	39-3/8"
Profondeur	25-15/16"	25-15/16"	25-11/16"
Poids	525 lb	525 lb	645 lb
Chambre de combustion	3,0 pieds cubes	3.0 pieds cubes	3.0 pieds cubes
Dimensions de la vitre	Modèle à une porte: 25"x13"	Deux portes en fonte: 11,5" x 13,5" par porte	15-1/2" H x 25" L
Efficacité optimale*	73,32%	73,32%	73,32%
Efficacité VS pouvoir calorifique (inf. / sup.)	70,6% (PCI) / 66% (PCS)	70,6% (PCI) / 66% (PCS)	70,6% (PCI) / 66% (PCS)
Taux d'émissions EPA	1,22 g/h	1,22 g/h	1,22 g/h
Puissance maximale	49 133 BTU/h	49 133 BTU/h	49 133 BTU/h
Puissance EPA	36 231 - 12 850 BTU/h	36 231 - 12 850 BTU/h	36 231 - 12 850 BTU/h
Portes étanches à l'air	Acier de calibre 10	Deux portes en fonte	Acier de calibre 10
Persiennes décoratives	Requis	Requis	Requis
Ensemble de ventilateur	En option	En option	En option
Kit(s) de conduit de chaleur	En option	En option	En option

Les caractéristiques, options et spécifications peuvent être modifiées.

Dégagements

Modèle	Z42 & Z42CD	Albany
À l'intérieur de l'enceinte:		
Du foyer au mur arrière	0"	0"
Du foyer aux murs latéraux	0"	N/A
Des espaceurs gauches et droits du foyer	N/A	0"
Hauteur minimale de l'enceinte du foyer, à partir de la base du foyer	72"	81"
Zone exposée:		
Panneau mural aux bords supérieur et latéraux de la façade du foyer	0"	N/A
Ouverture de porte du foyer aux murs lat.	8"	N/A
Bords de finition aux murs latéraux	N/A	12"
De l'avant du foyer	36"	36"
Dessus du foyer à un manteau de 8"	12"	12"

Consultez les manuels d'installation pour les exigences d'installation et d'évacuation complètes. Voir les exigences additionnelles du manuel d'installation concernant les configurations de dégagement du manteau.

*L'efficacité optimale est calculée avec la moyenne des données d'essais de combustion, la valeur calorifique (BTU) du bois de corde et le taux d'humidité idéal du bois de corde.

Vidéos du foyer allumé

Z42

Albany

Dans le but de fournir continuellement des produits de qualité supérieure, les caractéristiques, options, spécifications et dimensions peuvent être modifiées. Veuillez consulter le manuel d'installation de l'appareil pour les instructions d'installation complètes. L'installation doit être conforme aux codes du bâtiment locaux. **Dans certaines régions, cet appareil pourrait donner droit à une remise en vertu d'un plan d'économie d'énergie. Consultez votre détaillant local pour les détails concernant les promotions et qualifications.**

Fabriqué par Hussong Mfg. Co., Inc.
204 Industrial Park Road, Lakefield, MN 56150
Téléphone 1-800-253-4904 www.kozyheat.com 2-21

Gamme de produits :

Pour obtenir de l'information plus détaillée sur la gamme de produits Kozy Heat, veuillez contacter :